クイックスタートガイド

EVAL-S25FS256T SEMPER™Nano メモリモジュール

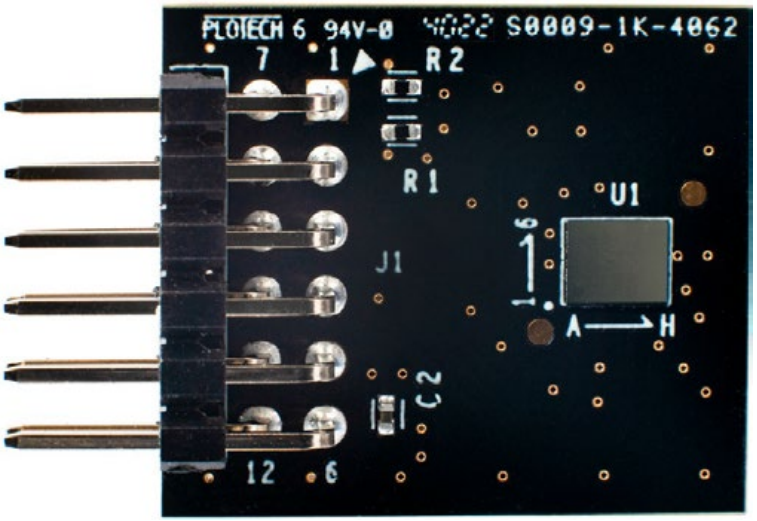

- お客様のキットをご登録ください:
  - 裏面のQRコードを読み取る、または softwaretools.infineon.comにアクセスしてください
- Pmod 互換: Quad SPIに対応したホストプラットフォームに接続できます
- SEMPER™ソリューションハブにアクセスし、SEMPER™ SDK Baseをダウンロードしてください

PEEL HERE

詳しくは www.infineon.com/semper-solutions-hubをご覧ください

特長

- 1.8V 256-Mbit NORフラッシュ、SPIおよびQuad SPIインターフェース
- 1S-1S-1S, 1S-1S-4S, and 1S-4S-4S プロトコルに対応
- ECC内蔵により、メモリアレイデータの1ビットエラーを訂正、2ビットエラーを検出 (SECDED)
- Ready/Busy (RD/BY# = LOW は、内部イベントが進行中であることを示す
- 業界最高レベルの低スタンバイ電流 (5µA) およびディープパワーダウン電流 (1µA)

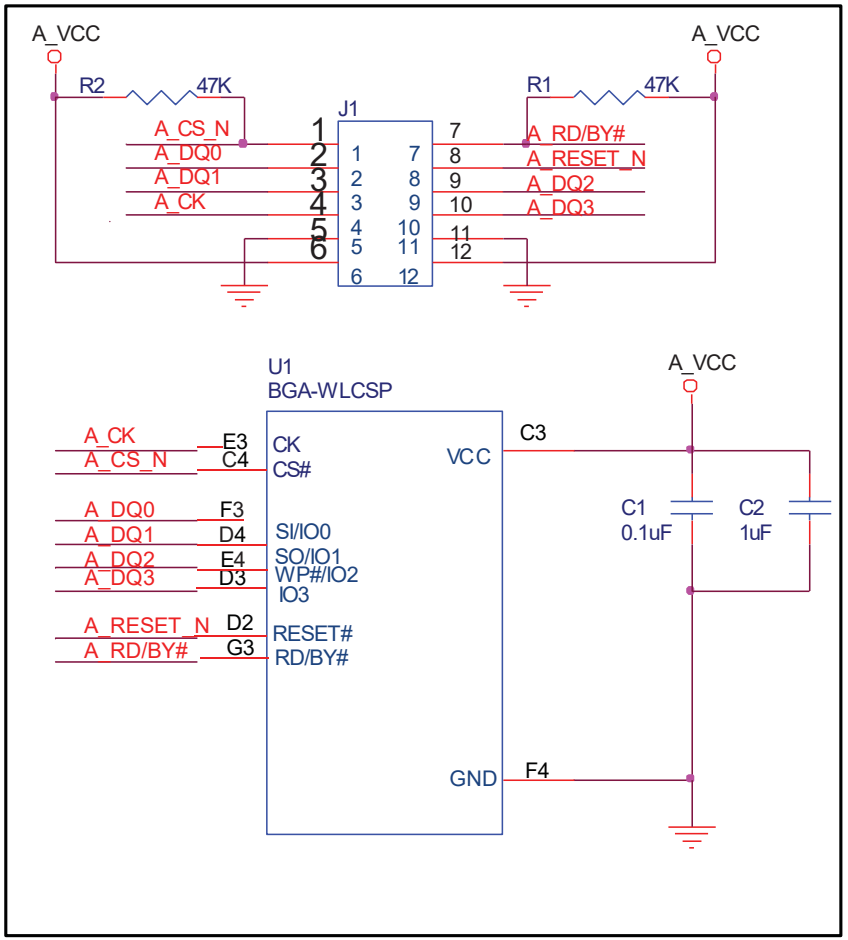

Published by Infineon Technologies AG
81726 Munich, Germany

© 2023 Infineon Technologies AG.
All Rights Reserved.

Document Number: 002-37191 REV. **
Date: 05 / 2023