保持唤醒

1.50



性能

- 在睡眠期间使用保持活动状态的路由

概述

在某些器件上，为避免出现信号完整性问题，特定的模拟模块会在器件进入睡眠状态时断开与其终端的连接。这会同时断开所有通过该模块终端的路由（静态或动态）。

您可以使用 Stay Awake 组件识别在器件处于睡眠状态时必须持续运行的路由，这些路由采用单端连接，但无参数。Stay Awake 组件所连接的网络无需使用受影响的模拟模块终端即可进行路由。

何时使用 Stay Awake

如果需要在器件处于睡眠或休眠状态时保持网络连接，您可以使用 Stay Awake 组件建立一个路由。

示例 1

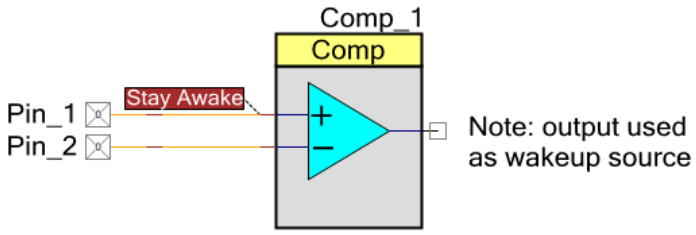

如果需要在器件处于睡眠状态时保持网络连接，但同时又必须连接受影响的模拟模块终端，则使用 Net Join 组件隔离路由限制。

示例 2

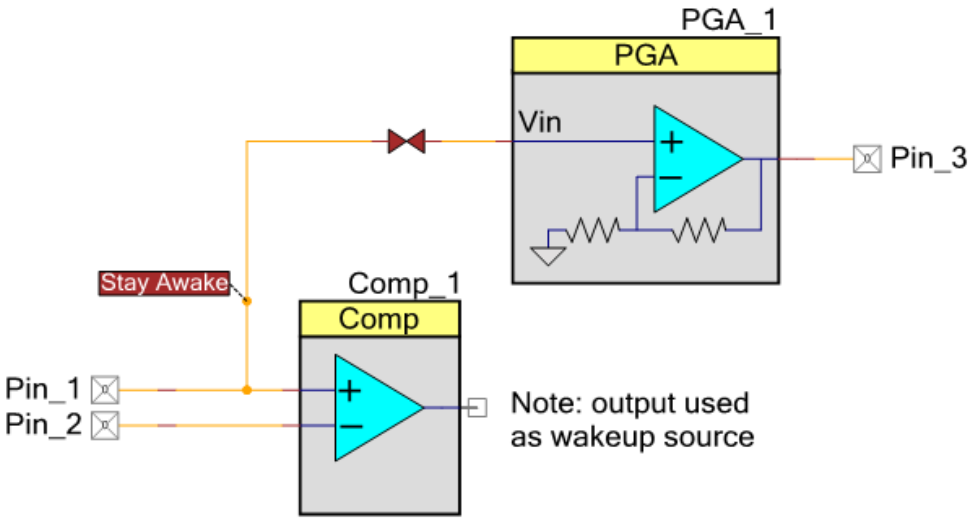

此外，SC/CT 模块也用于 PGA。在路由连接 Stay Awake 的网络时，不允许连接 SC/CT 模块。因为连接 SC/CT 可能引起路由故障。要处理此问题，请参见示例 2。

输入/输出连接

本章节说明了 Stay Awake 组件的多种输入和输出连接。

连接 — 输入/输出

连接到信号，以防止其在器件进入睡眠状态时断开。

资源

Stay Awake 组件使用已连接终端。

功能描述

在路由一个连接 Stay Awake 的网络时，不允许连接 SC/CT 节点（用于 PGA 和其它组件）和 SAR。

因为连接 SC/CT 节点或 SAR 模块可能引起路由故障。

组件更改

本节列出了各版本的主要组件更改内容。

版本	更改说明
1.50.c	外观更改；更新的符号和框图
1.50.b	外观变化，从终端移除导线板
	更新数据规格书以阐明使用方法
1.50.a	对数据规格书进行了较小程度的编辑和更新

© 赛普拉斯半导体公司，2010-2013。此处所包含的信息可能会随时更改，恕不另行通知。除赛普拉斯产品的内嵌电路之外，赛普拉斯半导体公司不对任何其他电路的使用承担任何责任。也不根据专利或其他权利以明示或暗示的方式授予任何许可。除非与赛普拉斯签订明确的书面协议，否则赛普拉斯产品不保证能够用于或适用于医疗、生命支持、救生、关键控制或安全应用领域。此外，对于可能发生运转异常和故障并对用户造成严重伤害的生命支持系统，赛普拉斯不授权将其产品用作此类系统的关键器件。若将赛普拉斯产品用于生命支持系统中，则表示制造商将承担因此类使用而招致的所有风险，并确保赛普拉斯免于因此而受到任何指控。

PSoC®是赛普拉斯半导体公司的注册商标，PSoC Creator™和 Programmable System-on-Chip™是赛普拉斯半导体公司的商标。此处引用的所有其他商标或注册商标归其各自所有者所有。

所有源代码（软件和/或固件）均归赛普拉斯半导体公司（赛普拉斯）所有，并受全球专利法规（美国和美国以外的专利法规）、美国版权法以及国际条约规定的保护和约束。赛普拉斯据此向获许可者授予适用于个人的、非独占性、不可转让的许可，用以复制、使用、修改、创建赛普拉斯源代码的派生作品、编译赛普拉斯源代码和派生作品，并且其目的只能是创建自定义软件和/或固件，以支持获许可者仅将其获得的产品依照适用协议规定的方式与赛普拉斯集成电路配合使用。除上述指定的用途之外，未经赛普拉斯的明确书面许可，不得对此类源代码进行任何复制、修改、转换、编译或演示。

免责声明：赛普拉斯不针对此材料提供任何类型的明示或暗示保证，包括（但不仅限于）针对特定用途的适销性和适用性的暗示保证。赛普拉斯保留在不做出通知的情况下对此处所述材料进行更改的权利。赛普拉斯不对此处所述之任何产品或电路的应用或使用承担任何责任。对于可能发生运转异常和故障并对用户造成严重伤害的生命支持系统，赛普拉斯不授权将其产品用作此类系统的关键器件。若将赛普拉斯产品用于生命支持系统中，则表示制造商将承担因此类使用而招致的所有风险，并确保赛普拉斯免于因此而受到任何指控。

产品使用可能受适用的赛普拉斯软件许可协议限制。