CYPRESS

EZ-PD™ BARREL CONNECTOR REPLACEMENT (BCR) KIT

CY4533 EZ-PD Barrel Connector Replacement (BCR) Kitを使えば容易にEZ-PD Barrel Connector Replacement (CYPD3177) USB-C™ポートコントローラーの評価プラットフォームを構築することができます。BCR Kitにより、今お使いのバレル (Barrel) コネクタをUSBパワーデリバリー (PD) 機能付きのUSB-Cコネクタを有するパワー入力 (シンク) システムのプロトタイプを即座に作成することが可能です。



EZ-PD BCR (CYPD3177) USB-C ポートコントローラー機能:

- USB PD 3.0認証済み: プログラムラマブル パワー サプライ (PPS) モード含む
- パワー シンクとしてUpstream Facing Port (UFP) のみ対応
- コンフィギュレーション可能なパワー プロファイル (PDO): 5V、9V、12V、15V、20Vに対して5Aまで対応可能
- デッドバッテリーをサポート
- V_{BUS}ーCC信号ショート保護
- 外部SoCまたはEC (エンベデッド コントローラー) とのI2C通信: Host Programming Interface (HPI)
- OVC、OVP対応
- IEC61000-4-2 ESD level 4C ESD保護に準拠:CC、I2C、D+/D-、V_{BUS}の各信号
- 3V～24.5V入力電圧 (30V耐圧)
- 24pin QFNパッケージ採用
- -40℃～105℃の動作温度に対応

CY4533 EZ-PD BCR KIT機能 :

- V_{BUS}入力となるUSB-Cレセプタクル
- DC出力パワー ターミナル
- パワーLEDとエラーLED
- V_{BUS}電圧選択ロータリー スイッチ
- 3.7cm x 2.5cm (L x W) PCB基板

スイッチ位置	要求最大 V_{BUS}電圧	DC出力電圧	要求最大電流
1	5V	5V	900mA*
2	9V	9V	900mA*
3	12V	12V	900mA*
4	15V	15V	900mA*
5	20V	20V	900mA*

* BCRキット上の所定の抵抗値を変更することによって5Aまで調整可能です。詳しくはCY4533 Kit User Guideをご参照下さい。

EZ-PD BCR KIT

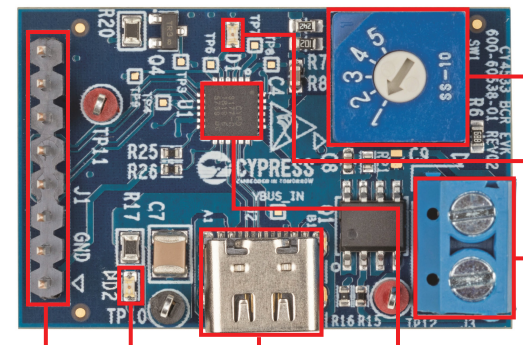

CYPRESS EMBEDDED IN TOMORROW™

EZ-PD BCR (CYPD3177) ブロック図

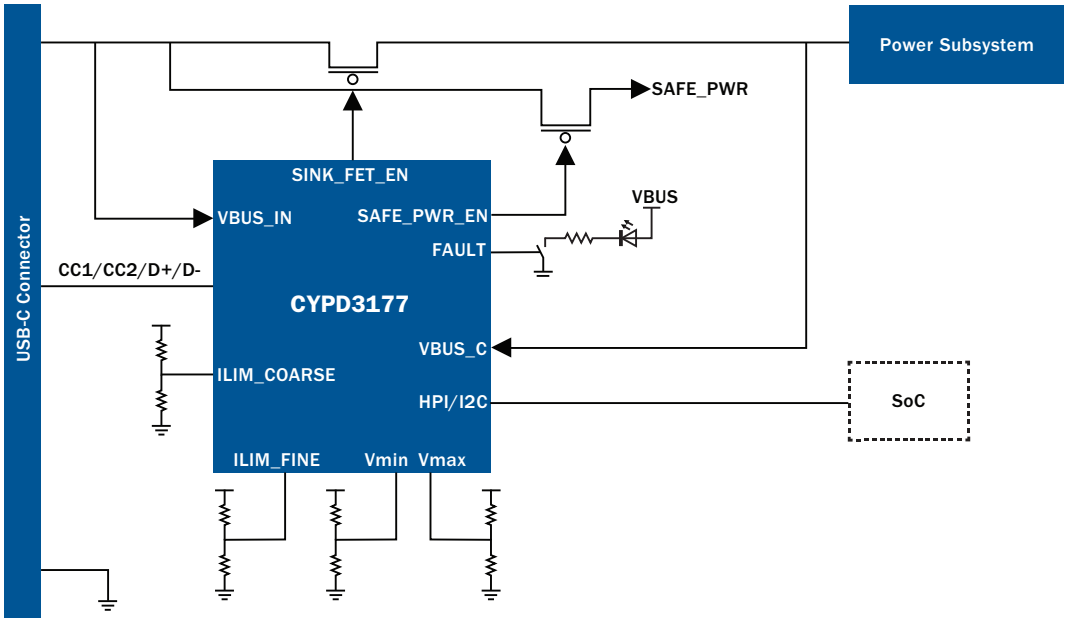

CY4533 EZ-PD BCR KITを使って現在のバレル コネクタを次の3つの簡単なステップでUSB-Cに変換

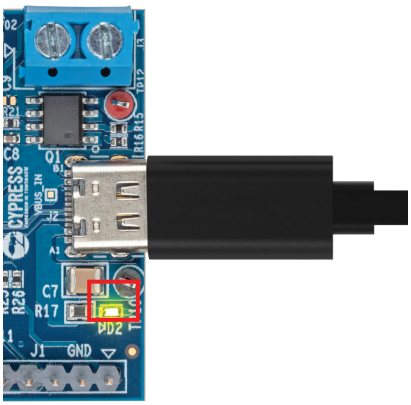

ステップ1:

USB-C パワー アダプター (例えば30W Apple USB-C パワー アダプター) を CY4533 キットのUSB-C レセプタクル コネクタに接続します。基板上のパワー LED (緑色) がON になります。

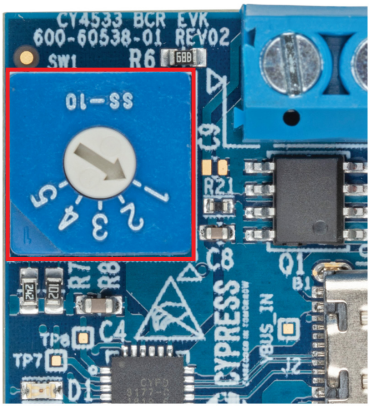

ステップ 2:

ロータリー スイッチを回して、最大 V_{BUS} 電圧を設定します (5V、9V、12V、 15V または20V)。この電圧はパワーを供給するデバイス (負荷) の定格電圧に合わせます。実際の電圧は、接続 された USB-C パワー アダプターの供給能力仕様に よって決まります。

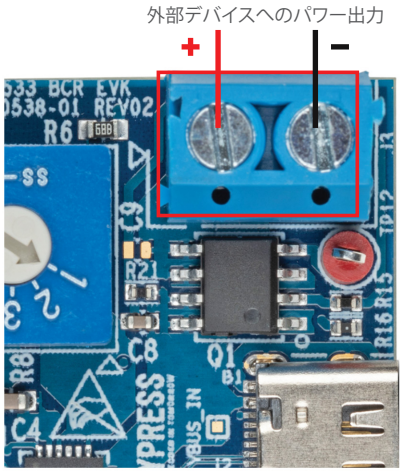

ステップ 3:

マルチメーターを使ってパワー ターミナルの DC出力電圧を念のために測定して、パワー供給先のデバイス (負荷) の電圧範囲に合致しているかどうかを確認します。最後にDC 出力をパワー供給先のデバイス (負 荷) に接続します。

今すぐはじめよう

EZ-PD BCR (CYPD3177) USB-Cポート コントローラーの詳細は japan.cypress.com/products/ez-pd-barrel-connector-replacement-bcr をご参照ください。

技術サポートの詳細はjapan.cypress.com/support をご参照ください。

サイプレス セミコンダクタ
〒211-0044 神奈川県川崎市中原区新丸子東3-1200
KDX 武蔵小杉ビル
Tel. 044-920-8108 Fax. 044-920-7101

© 2019 Cypress Semiconductor Corporation. All rights reserved. その他すべての商標は、各社に属します。
002-27587 **