HX3 USB 3.0集线器开发套件（DVK）

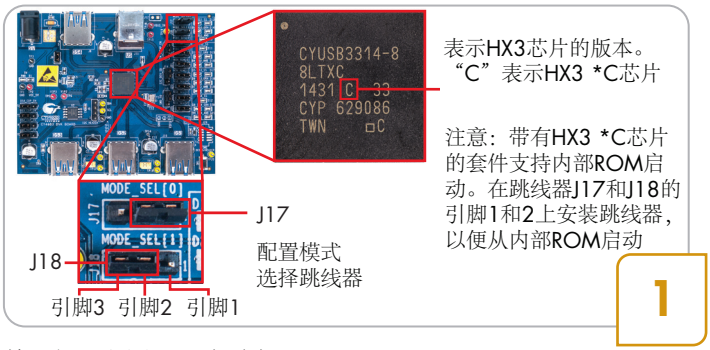

第**1**步：配置**HX3**电路板

- 打开该套件，包括DVK电路板、5 V 4 A的AC-DC适配器以及USB 3.0 A至B的线缆。请确保配置模式选择跳线器（J17和J18）是根据默认选项来设置的，如上面所示。请确保所有其他跳线器都在引脚2和引脚3上设置，如第2步所述。

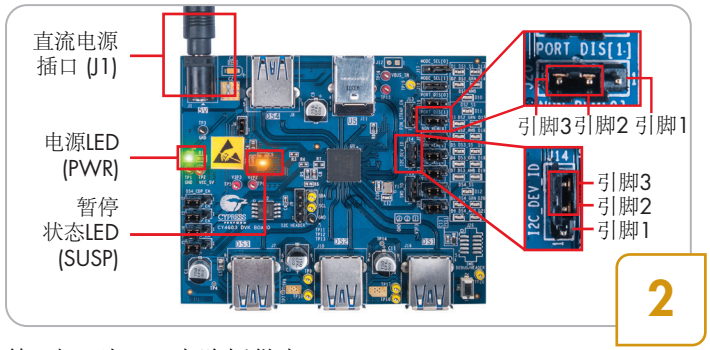

第**2**步：为**HX3**电路板供电

- 将AC-DC适配器插入到交流墙壁电源插座内。将电源插头插入到电路板的直流电源插口内。电源LED（PWR）发出绿光，表示已经为电路板供电；并暂停状态LED（SUSP）发出琥珀光，以指示集线器处于暂停模式。

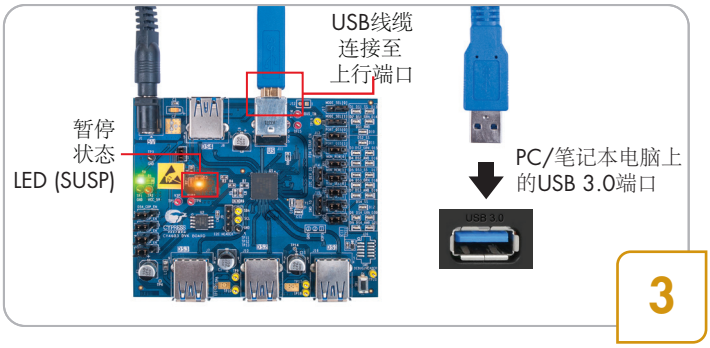

第**3**步：将**HX3**电路板连接至**USB 3.0 PC/**笔记本电脑

- 将USB线缆的B端连接至电路板的上行端口；将另一端连接至PC/笔记本电脑的USB 3.0插座。暂停状态LED（SUSP）* 将关闭（在系统操作为Windows 7的PC/笔记本电脑上）

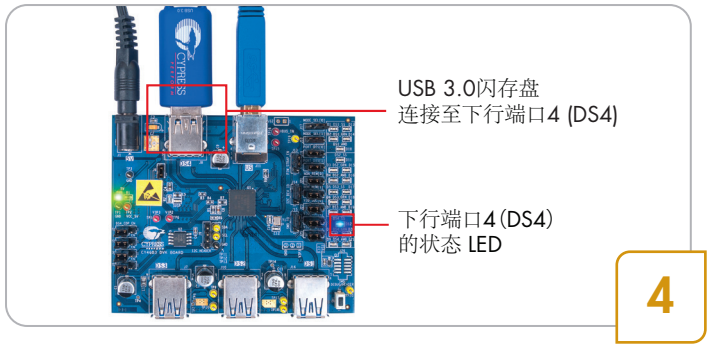

第**4**步：演示**USB 3.0**数据传输

- 使用一个得到USB 3.0认证的闪存盘，并保存一个大小为2 GB的文件。将闪存盘连接至某一个下行端口。与该下行端口相关的状态LED发出蓝光。将大小为2 GB的文件从闪存盘复制到PC/笔记本电脑上，复制过程通过USB 3.0模式来传输数据



第**5**步：演示电池充电

- 将苹果设备/USB电池充电器连接至任意一个下行端口，以为该设备充电。与该下行端口相关的状态LED在USB 3.0器件中发出蓝光，并在USB 2.0器件中发出绿光



第**6**步：演示 **Ghost Charging™**

- 断开USB线缆与上行端口间的连接，这样可以将电路板与PC/笔记本电脑隔开连接。而连接至下行端口的设备可继续使用Ghost Charging™（Ghost充电）功能来充电

注意：当Ghost充电功能被使能时，设备将暂停充电，并在1到2秒后恢复充电

* SUSP LED的特性会因操作系统的不同而发生变化。例如，在Windows 8操作系统中，当电路板上不存在任何USB活动时，SUSP LED会暂时关闭，然后重新开启

HX3 USB 3.0集线器开发套件（DVK）

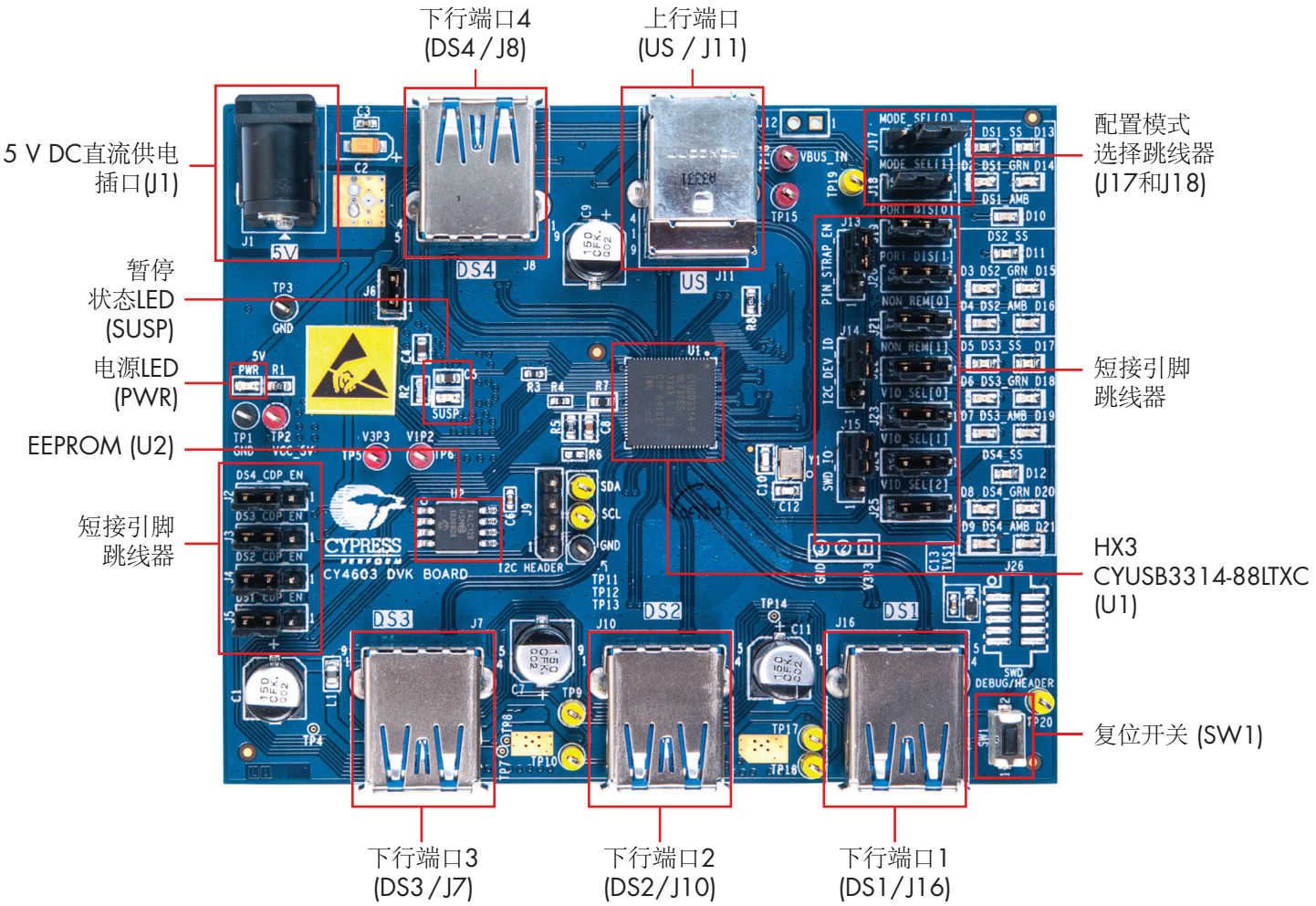

套件操作：CY4603是CYUSB3314-88LTXC（即赛普拉斯所提供的88-QFN四端口USB 3.0集线控制器）的参考设计套件。该集线控制器在四个下行端口上均支持低速（LS）、全速（FS）、高速（HS）以及超高速（SS）外设。它支持所有4个下行端口的状态LED和独立电源控制。当上行端口未连接到PC/笔记本电脑时，那么它将进入暂停状态，以节省电源。所有下行端口均与USB电池充电规范版本1.2兼容，并可以替换苹果设备充电。集线控制器还支持Ghost充电。通过这个独特的功能，即使电路板的上行端口未连接到PC/笔记本电脑时，下行端口仍能替换专用充电端口（DCP）以支持电池充电。

通过使用基于Windows的PC工具，又称为Blaster Plus，可以配置集线控制器的每一个参数，如供应商ID、产品ID，等等。这些配置值均被存储在板上EEPROM中。此外，还可以通过使用在电路板上作为跳线器实现的引脚短接来配置集线控制器。使用这些跳线器可以配置供应商ID、可移除端口的数量等参数。欲了解更详细的信息，请参考套件用户指南。为访问Blaster Plus工具、套件用户指南和硬件设计文件，请从www.cypress.com/go/CY4603网站下载DVK EXE文件（CY4603HX3DVKSetup.exe）。点击EXE文件，并按照安装窗口中显示的步骤进行操作。

有关HX3产品的最新信息，请访问www.cypress.com/hx3网站

© 2014赛普拉斯半导体公司。保留所有权利。
此处引用的所有商标或注册商标均归其各自所有者所有。
文档编号：001-94230版本**