AVV. Wind.	CONDUTTORE Wire	Nr. SPIRE Nr. of turns	Rotaz	PIN DI USCITA Pin output	SPIRE STRATO Turns for layer	Nr. STRATI Nr. of layers	TUBETTO Tube			NOTE Remarks
							RIF. Ref.	Col	LUNGH. Length	
N1	Filo rame ø 1.12 Rif.2	0 26	+	1 2	26	1	— —	— —	— —	
ISOLAMENTO: Insulation: —										
N2	Filo rame ø 1.12 Rif.2	0 26	—	4 3	26	1	— —	— —	— —	
ISOLAMENTO: Insulation: —										

MONTAGGIO — Assembling

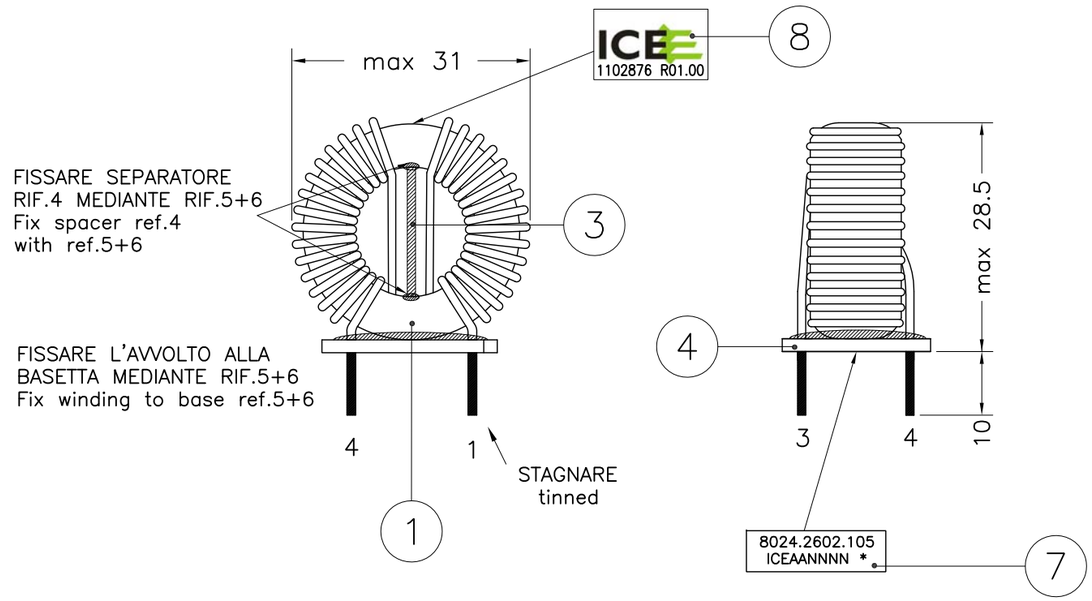

* IDENTIFICAZIONE SERIALIZZATA
* serial number

2011/65/UE (RoHS–2) Compliant

DIMENSIONI IN MILLIMETRI
Dimensions in millimeters

PIEDINATURA (VISTA DALL'ALTO)
Pin–out (top view)

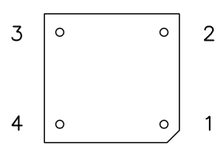

SCHEMA ELETTRICO
Electrical diagram

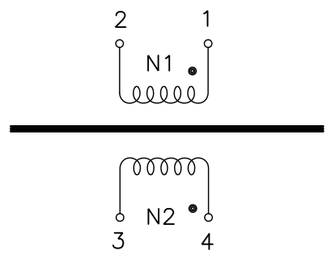

COLLAUDO ELETTRICO — Electrical checking

N°.	TIPO DI PROVA — Test	CONDIZIONI DI PROVA — Test Conditions	LIMITI — Limits
1	INDUTTANZA Inductance	1–2 @ 10 kHz — 100 mV	3.36 ÷ 5.59 mH
2	RAPPORTO SPIRE Turns ratio	TRA TUTTI GLI AVV. Between all windings @ 10kHz — 100mV	< 1 SPIRA Turn
3	RIGIDITÀ DIELETTRICA Dielectric strength	1+2/4+3 @ 2000 V — 50 Hz — 1 sec.	SUPERARE LA PROVA pass the test
4			

REV Rev	DATA APPR Appr. Date	RIF. MOD. Ref. Mod.	DESCRIZIONE MODIFICA Description of modification	REDAZIONE Editing	VERIFICA E APPROVAZIONE Check and approval
01	22.12.16		EMISSIONE — Release	A. Ridolfi	D. Di Giorgio

I.C.E. TRANSFORMERS

DESCRIZIONE—Description: **Common Mode Choke 2x4.5mH (1102876 R01.00 — 150818)**

Mod. AQ 05.09

DOCUMENTO—Document	CODICE—Part Number	REV.—Revision	DATA EMISSIONE—Release date	PAG.—Page
P.F.	**8024.2602.105**	**01**	22.12.16	1/1

TRANSFORMERS

Bill of Material Item: 8024.2602.105 *Common Mode Choke 2x4.5mH 1102876 R01.00 - 150818*

Variant	Upd. Last	Execution	Approval
0000	09/01/2017	1027 DI GIORGIO DAVIDE 03/06/2016	1027 DI GIORGIO DAVIDE 03/06/2016

Components

Ref.	Component			Quantity	Notes
01	0904.2226.056	Ring core 25x15x10mm AL6620±25% H25x15x10 - R7K	N	1	
02	1007.1236.001	Copper wire Ø1.12mm G2 class F (155°C) E125650	KG	0,019	
03	0122.0100.261	Spacer FR4 14.5x11.5x1.0mm E41625	N	1	
04	0122.0101.367	Base FR4 21x20.4x1mm 4holes Ø1.3mm E41625	N	1	
05	1910.0102.004	Epoxy resin 36-T	KG	0	
06	1909.0103.002	Activator for epoxy resin IN1005	KG	0	
07	3206.0121.001	Polyester label 7816 - MH16411	N	1	
08	3206.0707.001	PVC label 9x9mm 1102876	N	1	