

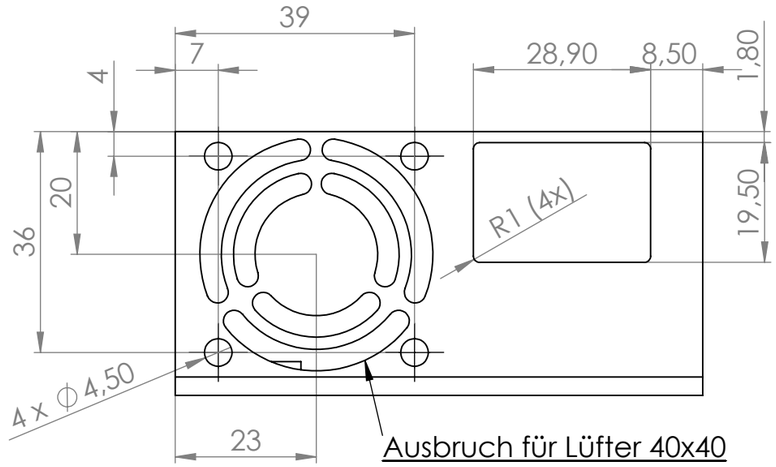

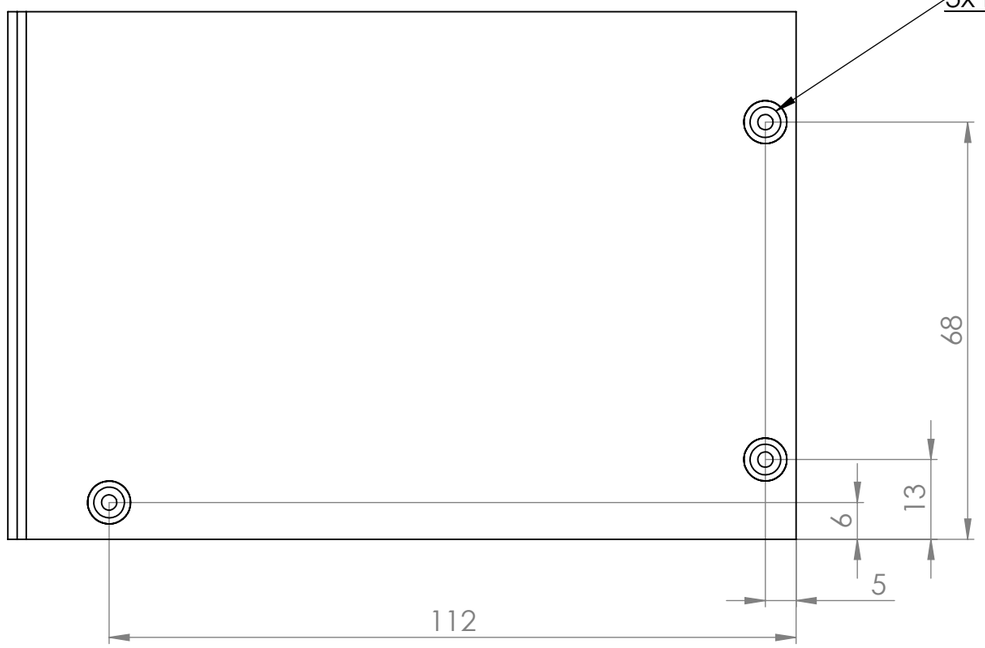

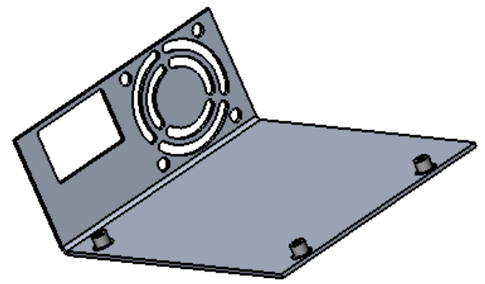

Allgemeintoleranzen DIN ISO 2768 -		Oberfläche DIN EN ISO 1302	
Werkstückkanten DIN ISO 13715	Material: Aluminium, Roh Halbzeug: Blech d = 1,5mm		Maßstab: 1:1 Masse: ca. 53.90g
Verantwortl. Abt. / Technische Referenz		Erstellt durch M. Protze	Genehmigt von S. Kurmis
isle ISLE GmbH Werner von Siemens Str. 16 98693 Ilmenau		Dokumentenart	Dokumentenstatus vorab
		Titel, Zusätzlicher Titel 5657_BGR_Base_02	
		Änd. B / Ausgabedatum 08.07.2015 / Spr. de / Blatt 1/1	

A3