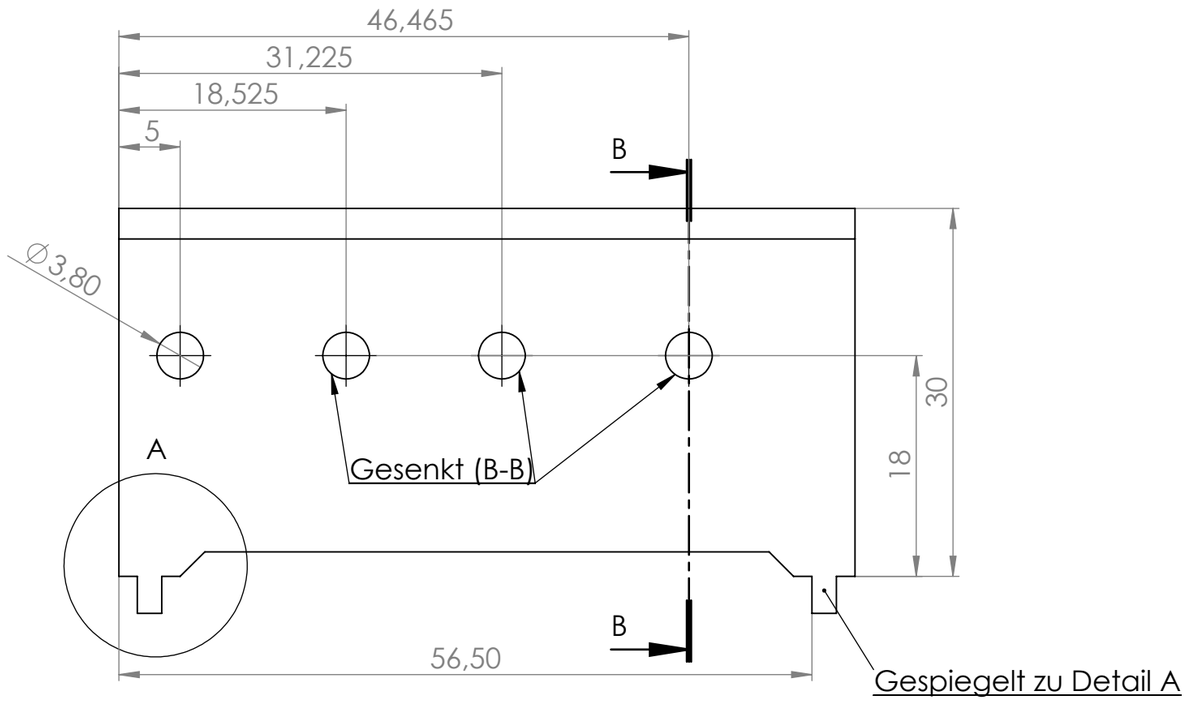

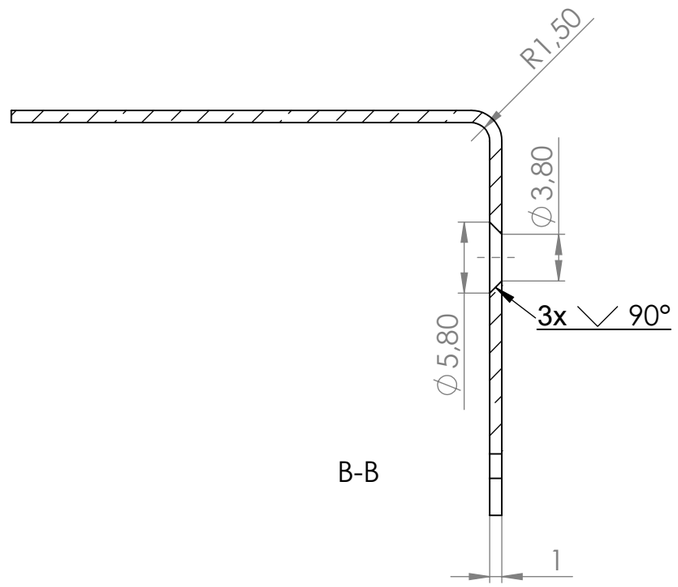

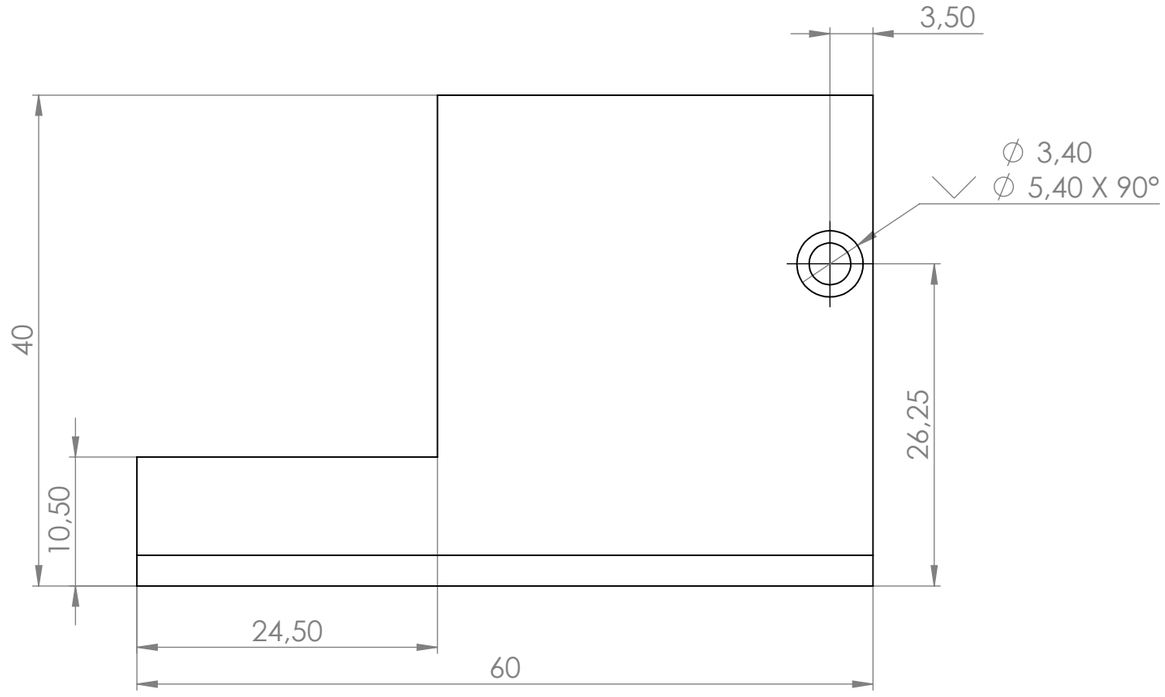

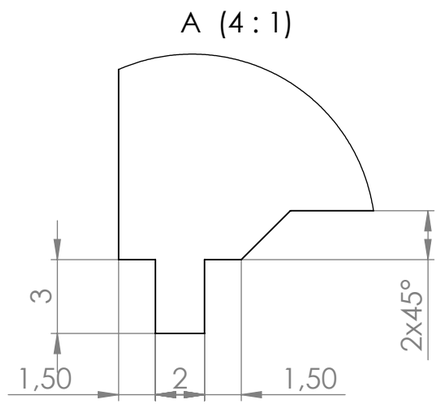

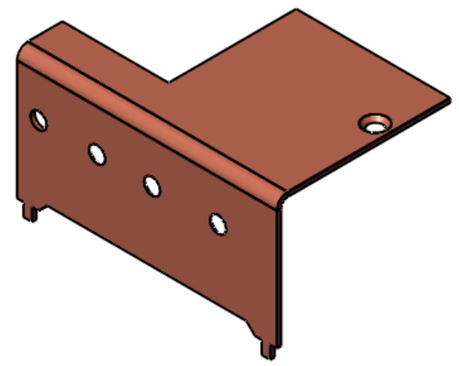

Allgemeintoleranzen DIN ISO 2768 -		Oberfläche DIN EN ISO 1302	
Werkstückkanten DIN ISO 13715	Material: Kupfer Halbzeug: Blech d = 1,0mm		Maßstab: 2:1 Masse: ca. 28.48g
Verantwortl. Abt. / Technische Referenz		Erstellt durch M. Protze	Genehmigt von S. Kurmis
isle ISLE GmbH Werner von Siemens Str. 16 98693 Ilmenau		Dokumentenart	Dokumentenstatus vorab
		Titel, Zusätzlicher Titel 5657 Kühlkörper 2	
		Änd. C	Ausgabedatum 08.07.2015 / Spr. de / Blatt 1/1

A3