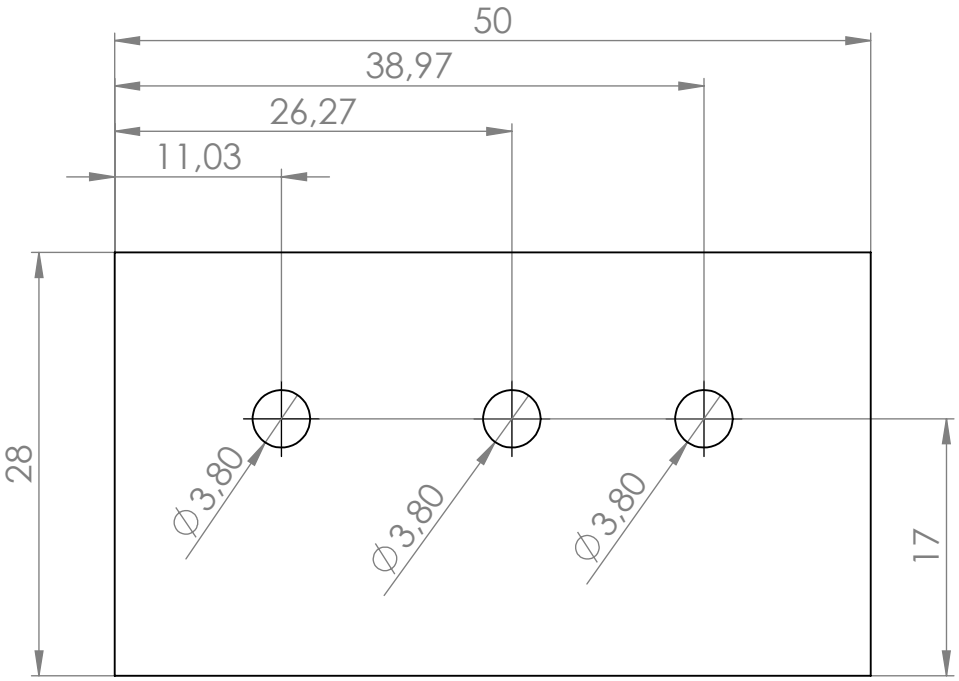

Allgemeintoleranzen DIN ISO 2768 -	Oberfläche DIN EN ISO 1302		
Werkstückkanten DIN ISO 13715	Material: Laird T-Gard 210 Halbzeug: Folie d=0,25mm		Maßstab: 2:1 Masse: ca. 0.34g
Verantwortl. Abt.	Technische Referenz	Erstellt durch M. Protze	Genehmigt von S. Kurmis
isle ISLE GmbH Werner von Siemens Str. 16 98693 Ilmenau		Dokumentenart	Dokumentenstatus vorab
		Titel, Zusätzlicher Titel Wärmeleitfolie_5657_KK2	

Änd.	Ausgabedatum	Spr.	Blatt
A	08.07.2015	de	1/1