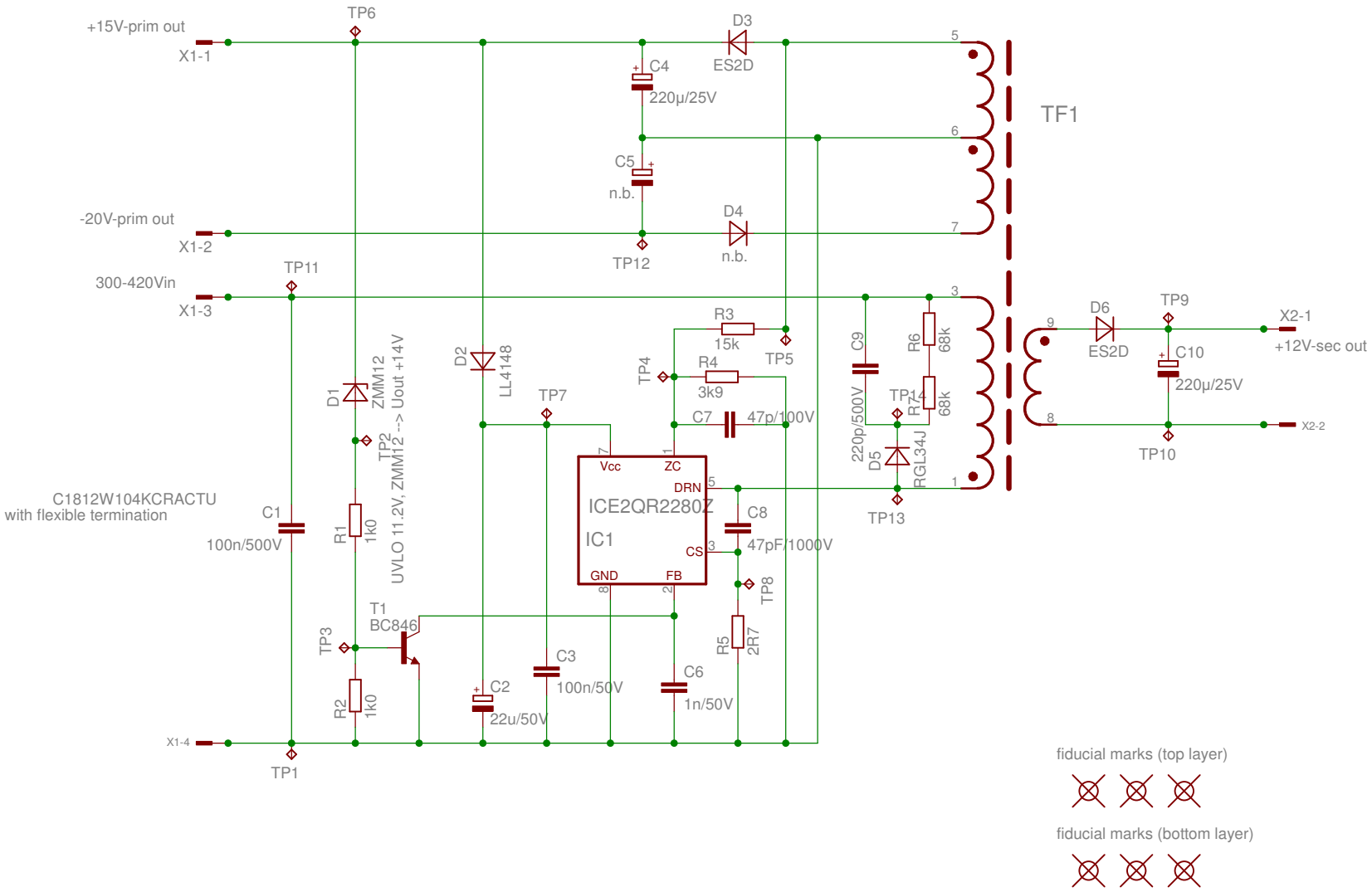

Weitergabe sowie Vervielfältigung dieser Unterlage, Verwertung und Mitteilung ihres Inhalts nicht gestattet, soweit nicht ausdrücklich zugestanden. Zuwiderhandlung verpflichtet zu Schadenersatz. Alle Rechte vorbehalten, insbesondere für den Fall der Patenterteilung oder GM-Eintrag.

Copying of this document and giving it to others and the use of communication of the contents thereof, are forbidden without express authority. Offenders are liable to the payment of damages. All rights reserved in the event of the grant of a patent or the registration of a utility model or design.

			DATE	01.07.2013 09:31:06	BIAS Module		FinePower GmbH
			ENGR.	M. Tauer	6W SMPS Bias Supply Module for CoolMOS and JFET 600W LLC		Carl-Zeiss-Ring 21 D-85737 Ismaning Tel. +49 (0) 89 30 90 75 8-0 Fax +49 (0) 89 30 90 75 8-22 www.finepower.com
			APVD.				
REVISION NUM.	DATE	OWNER	STATUS		Saved as	130104_BIAS_E01	Sheet 2/2