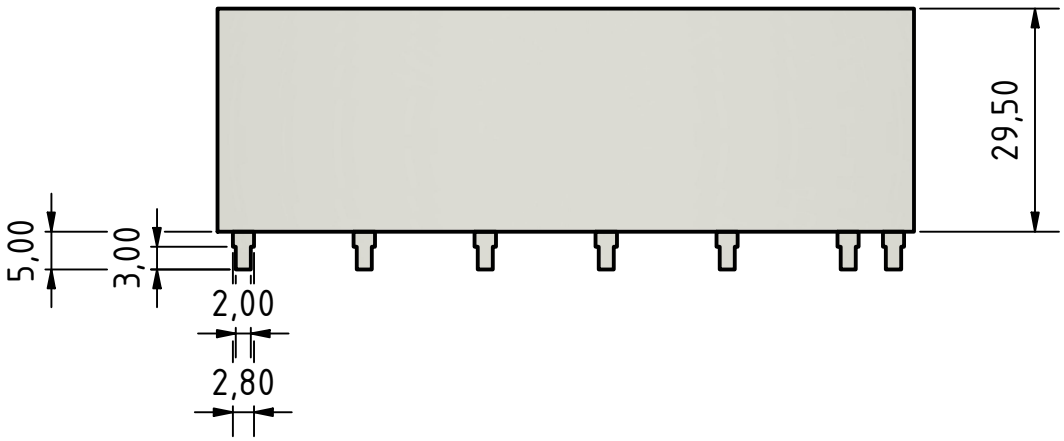

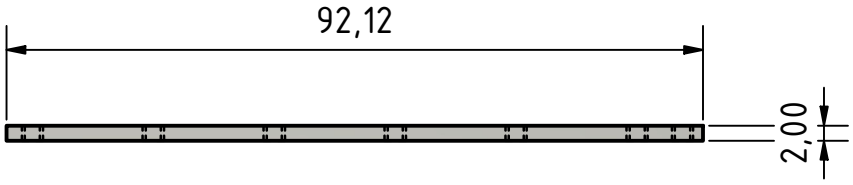

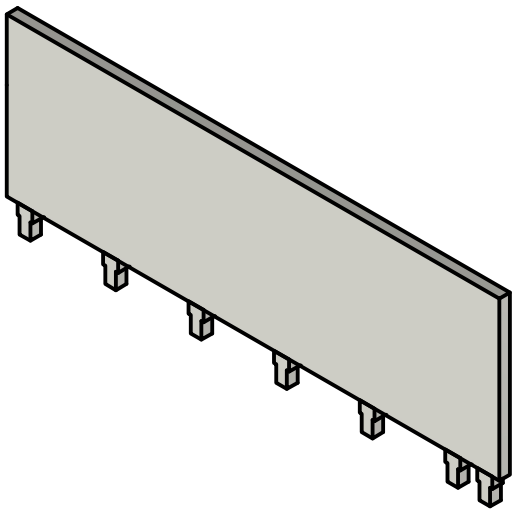

Material: tin-plated copper

					Datum	Name
				Gezeich	11.06.2025	Wernegger
				Kontroll		
				Norm		

Status	Änderungen	Datum	Name

HT400001548

1

A4