PARTS LIST		
OBJEKT	ANZAHL	BAUTEILNUMMER
1	1	(Unsaved)

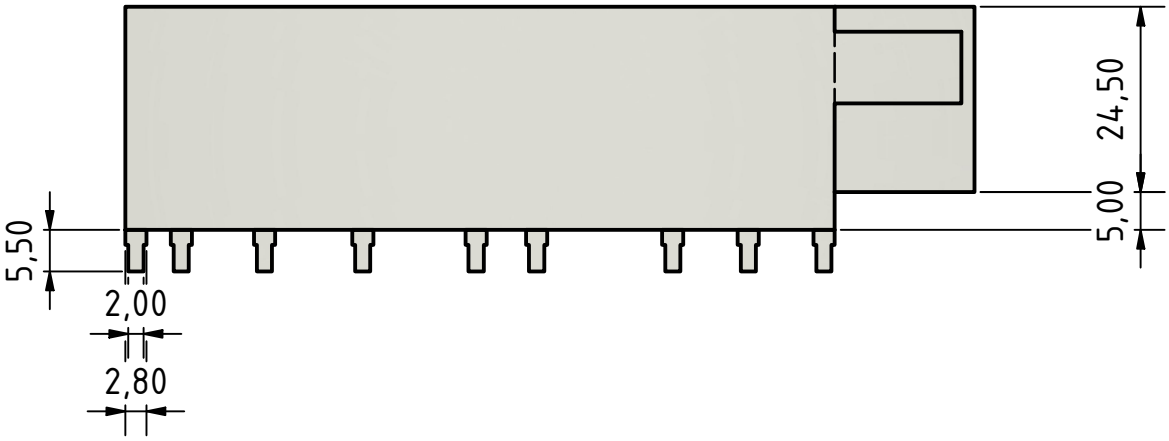

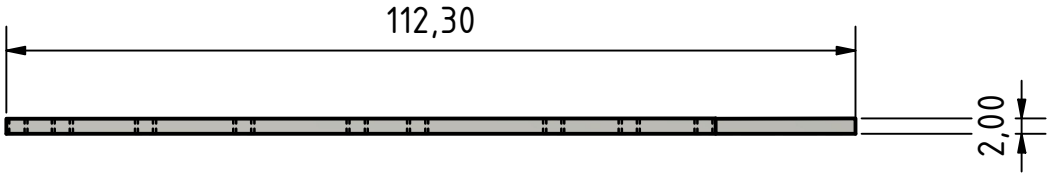

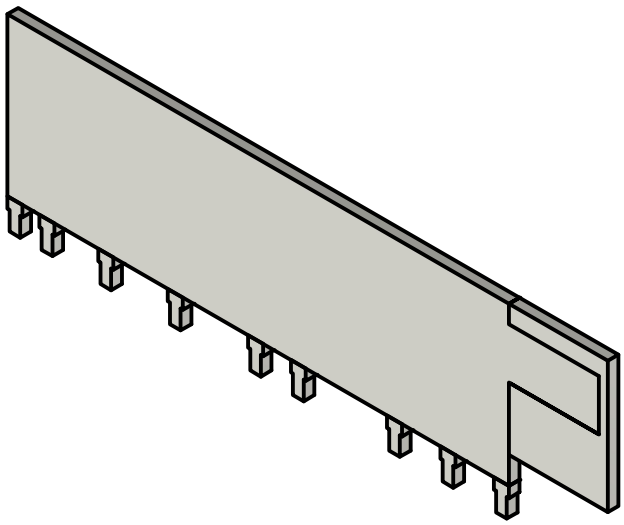

Material: tin-plated copper

					Datum	Name
				Gezeich	10.06.2025	Wernegger
				Kontroll		
				Norm		

HT300001548

1

A4

Status	Änderungen	Datum	Name