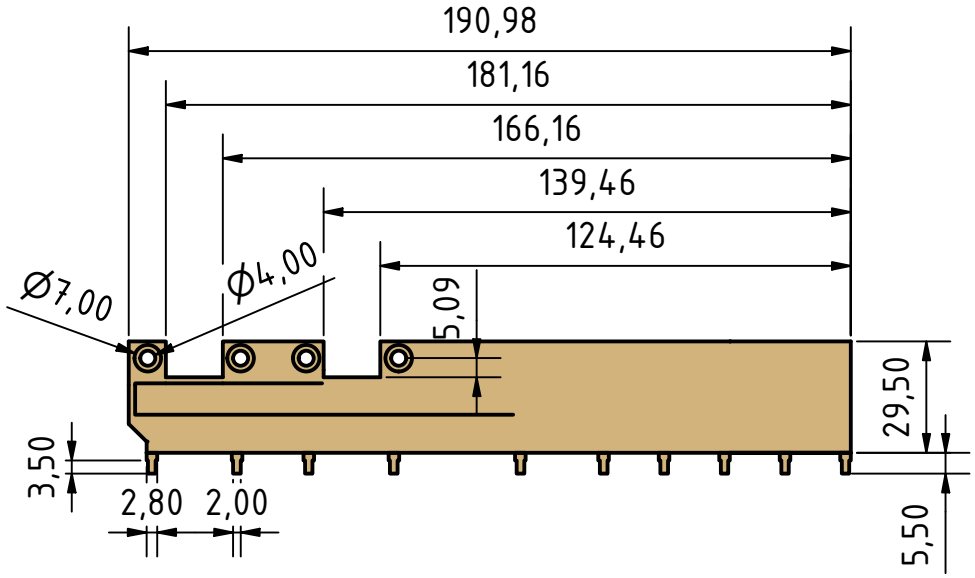



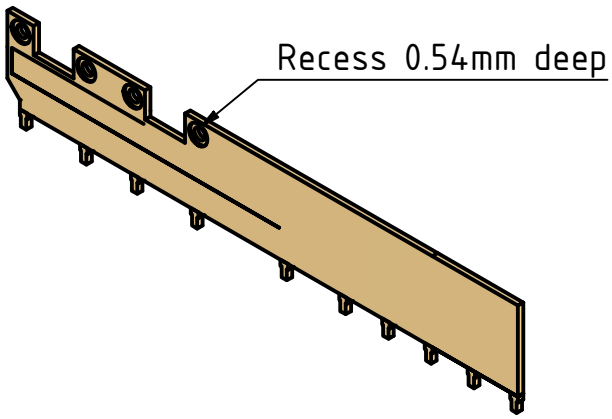

Material: tin-plated copper

	Datum	Name
Gezeich	04.11.2025	Wernegger
Kontroll		
Norm		

HT200001549

1

A4

Status	Änderungen	Datum	Name