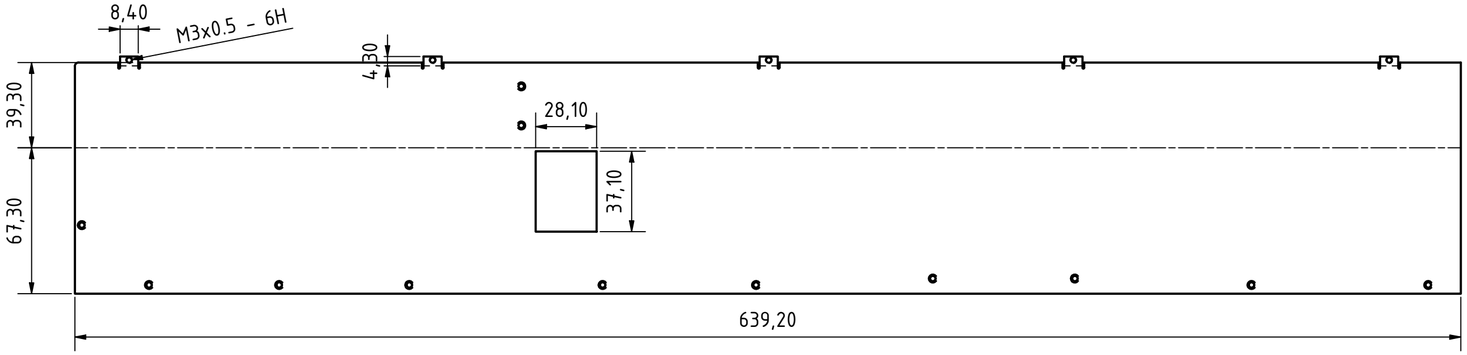

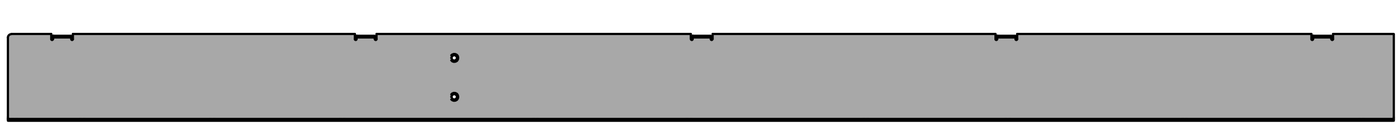

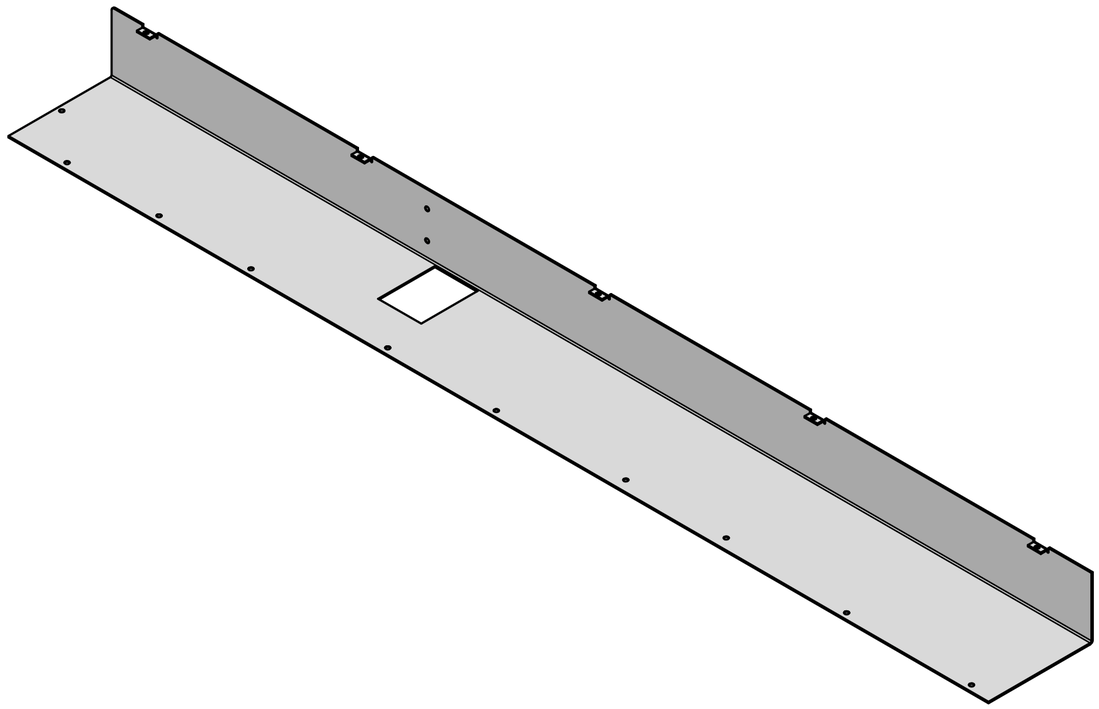

						Material: powder-coated steel
					Datum	Name
				Gezeich	23.06.2025	Wernegger
				Kontroll		
				Norm		
						HO100001548
Status	Änderungen	Datum	Name			

1
A2