A (2 : 1)

PARTS LIST		
OBJEKT	ANZAHL	BAUTEILNUMMER
1	1	FM100001548

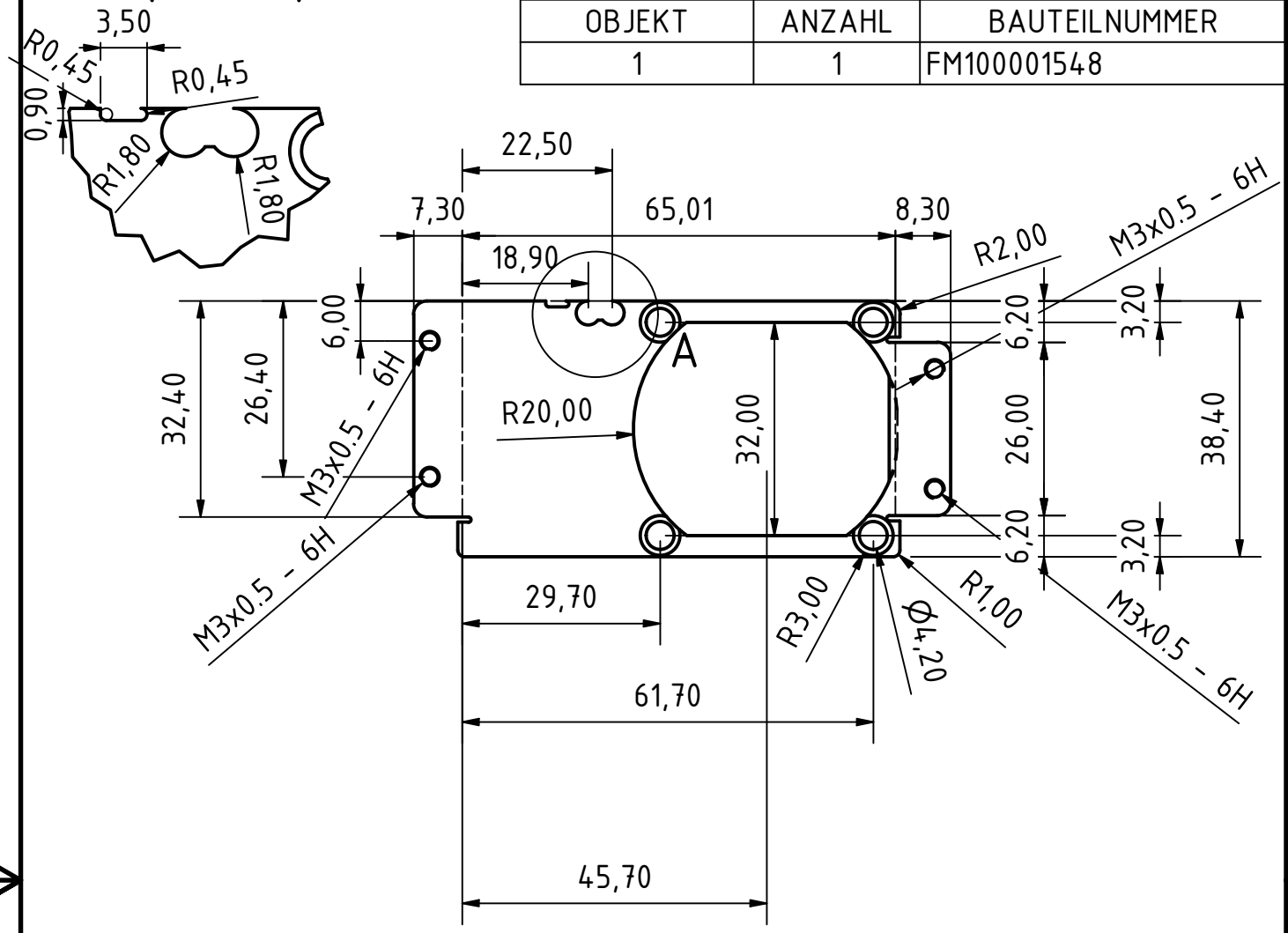

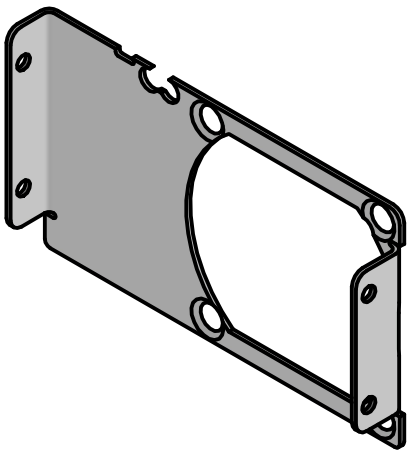

Material: powder-coated steel

					Datum	Name
				Gezeich	14.11.2025	Wernegger
				Kontroll		
				Norm		

Status	Änderungen	Datum	Name

FM100001548

1

A4