XDPL8220-FF3-100W.SchDoc

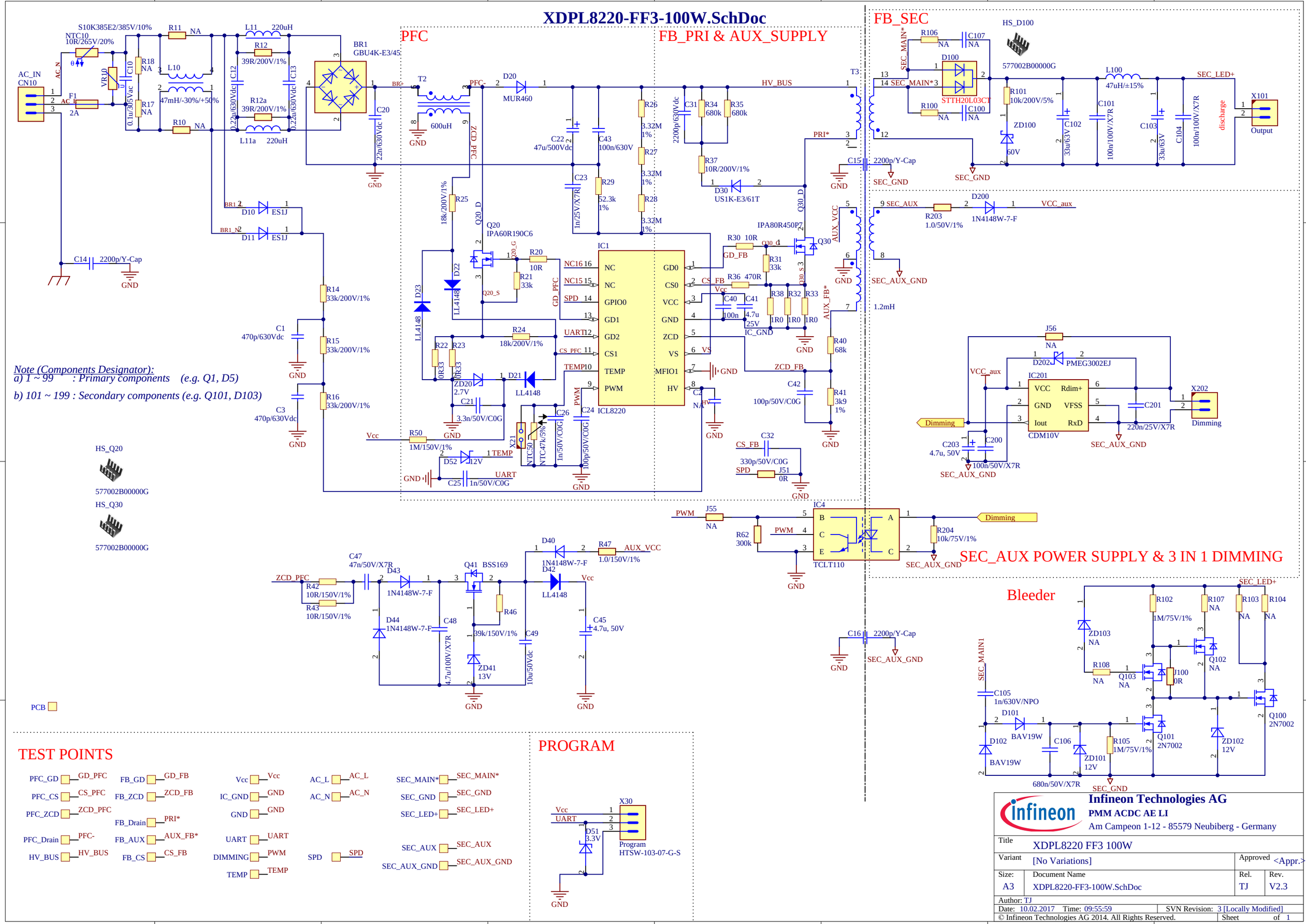

Note (Components Designator):
a) 1 ~ 99 : Primary components (e.g. Q1, D5)
b) 101 ~ 199 : Secondary components (e.g. Q101, D103)

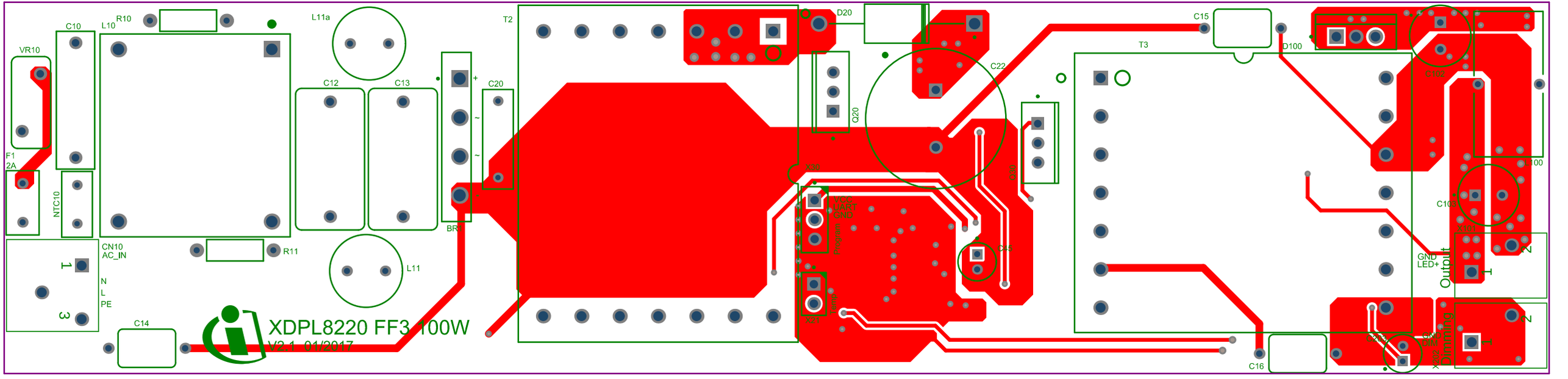
VR10
C10
L10
R10
L11a
T2
D20
C15
T3
D100
C22
C12
C13
C20
Q20
C102
F1
2A
NTC10
BR1
X30
Q30
C100
C103
X101
CN10
AC_IN
R11
L11
VCC
UART
GND
Program
GND
LED+
Output
N
L
PE
C14
XDPL8220 FF3 100W
V2.1 01/2017
Temp
X21
C21
GND
DIM
X202
Dimming
C16

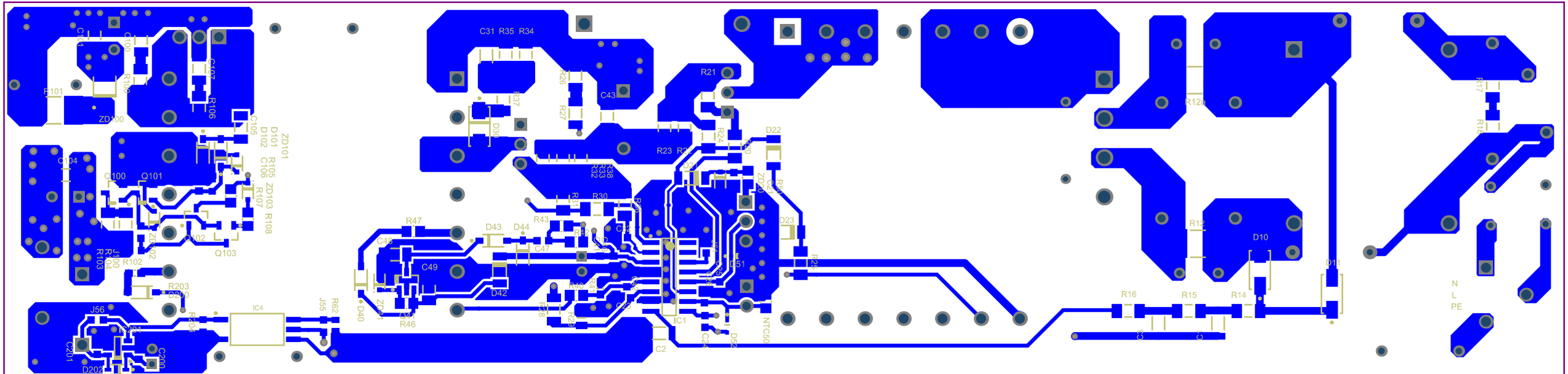
C31 R35 R34
R21
C43
R37
R28
R27
D34
R24
D22
R23
R20
R33
R32
D21
ZD22
R31
R30
R29
R26
R25
D23
R43
C44
R47
D43
D44
C48
C47
C49
D42
R44
R39
R41
R40
R38
R42
D40
R46
ZD21
IC1
IC4
J51
NTC50
C24
D32
C2
J55
R62
R12
R13
D10
D11
R16
R15
R14
R17
R18
N
L
PE
C101
R101
ZD100
C100
R106
C107
R106
C105
ZD101
D101
D102
R105
C106
ZD103
R108
R107
C104
Q100
Q101
Q102
Q103
R102
J100
R104
R103
R203
R200
R201
J56
D200
C201
C200
D202