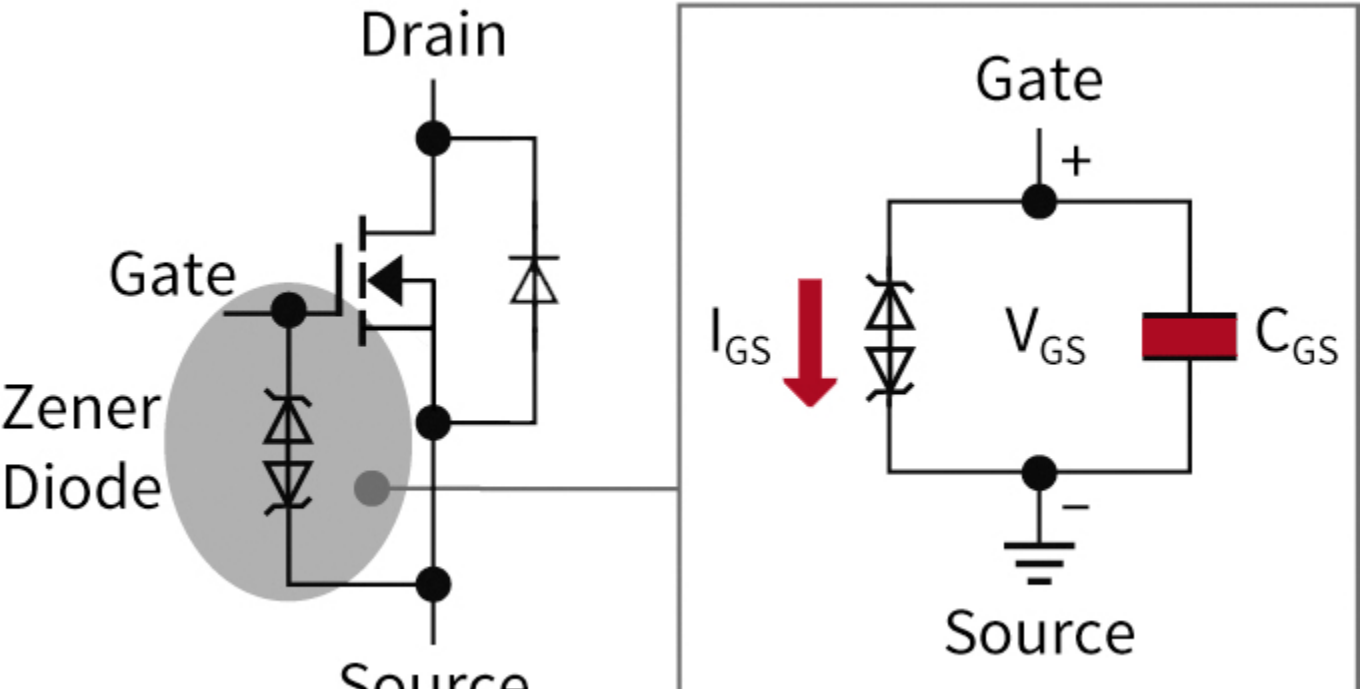
Drain
Gate
Zener
Diode
Source
Gate
+
I_{GS}
V_{GS}
C_{GS}
–
Source