特性

- 先进工艺技术
- 超低导通电阻
- 动态 dv/dt 额定值
- 工作温度 175°C
- 快速开关
- 允许达到 Tjmax 的重复雪崩
- 无铅，符合RoHS要求
- 汽车认证 *

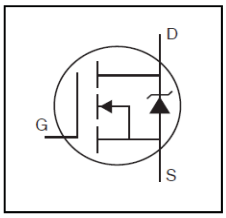

HEXFET ®功率MOSFET

V_{DSS}	60V
$R_{DS(on)}$ typ.	1.5mΩ
max.	2.1mΩ
$I_{D\ (Silicon\ Limited)}$	293A①
$I_{D\ (Package\ Limited)}$	240A

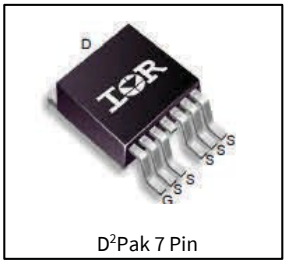

D^2Pak 7 Pin

G	D	S
Gate	Drain	Source

描述

这款 HEXFET® 功率MOSFET专为汽车应用而设计，采用最新的工艺技术实现单位硅面积极低的导通电阻。该设计的其他特点包括 175°C 工作结温、开关速度快和提高重复雪崩额定值。通过结合以上特点，使该设计成为一种极其高效和可靠的器件，可用于汽车应用和各种其他应用。

Base Part Number	Package Type	Standard Pack		Orderable Part Number
		Form	Quantity	
AUIRFS3006-7P	D^2Pak 7 Pin	Tube	50	AUIRFS3006-7P
		Tape and Reel Left	800	AUIRFS3006-7TRL

绝对最大额定值

超过“绝对最大额定值”所列值的应力可能会对器件造成永久性损坏。这些仅仅是应力额定值，并不意味着器件在这些或任何其他超过该规范所示的条件下能够正常运行。延长暴露在绝对最大额定值条件的时间可能会影响器件的可靠性。热阻抗和功率耗散额定值是在装板和静止空气条件下测得的。环境温度（TA）为 25°C，除非另有规定。

Symbol	Parameter	Max.	Units
I_D @ T_C = 25°C	Continuous Drain Current, V_{GS} @ 10V (Silicon Limited)	293①	A
I_D @ T_C = 100°C	Continuous Drain Current, V_{GS} @ 10V (Silicon Limited)	207①	
I_D @ T_C = 25°C	Continuous Drain Current, V_{GS} @ 10V (Package Limited)	240	
I_{DM}	Pulsed Drain Current ②	1172	
P_D @T_C = 25°C	Maximum Power Dissipation	375	W
	Linear Derating Factor	2.5	W/°C
V_{GS}	Gate-to-Source Voltage	± 20	V
E_{AS}	Single Pulse Avalanche Energy (Thermally Limited) ③	303	mJ
I_{AR}	Avalanche Current ②	See Fig.14,15, 22a, 22b	A
E_{AR}	Repetitive Avalanche Energy ②		mJ
dv/dt	Peak Diode Recovery ④	11	V/ns
T_J T_{STG}	Operating Junction and Storage Temperature Range	-55 to + 175	°C
	Soldering Temperature, for 10 seconds (1.6mm from case)	300	

热阻抗

Symbol	Parameter	Typ.	Max.	Units
$R_{\theta JC}$	Junction-to-Case ⑨⑩	---	0.40	°C/W
$R_{\theta JA}$	Junction-to-Ambient ⑧	---	40	

HEXFET® 是英飞凌的注册商标。

*认证标准可在 www.infineon.com 上找到

本数据手册的原文使用英文撰写。为方便起见，英飞凌提供了译文；由于翻译过程中可能使用了自动化工具，英飞凌不保证译文的准确性。为确认准确性，请务必访问 infineon.com 参考最新的英文版本（控制文档）。

静态参数特性在 T_J = 25°C 时测得（除非另有规定）

	Parameter	Min.	Typ.	Max.	Units	Conditions
$V_{(BR)DSS}$	Drain-to-Source Breakdown Voltage	60	---	---	V	V_{GS} = 0V, I_D = 250µA
$\Delta V_{(BR)DSS}/\Delta T_J$	Breakdown Voltage Temp. Coefficient	---	0.07	---	V/°C	Reference to 25°C, I_D = 5mA ⑤
$R_{DS(on)}$	Static Drain-to-Source On-Resistance	---	1.5	2.1	mΩ	V_{GS} = 10V, I_D = 168A ⑤
$V_{GS(th)}$	Gate Threshold Voltage	2.0	---	4.0	V	V_{DS} = V_{GS}, I_D = 250µA
gfs	Forward Trans conductance	290	---	---	S	V_{DS} = 25V, I_D = 168A
R_G	Gate Resistance	---	2.1	---	Ω	
I_{DSS}	Drain-to-Source Leakage Current	---	---	20	µA	V_{DS} = 60V, V_{GS} = 0V
		---	---	250		V_{DS} = 60V,V_{GS} = 0V,T_J =125°C
I_{GSS}	Gate-to-Source Forward Leakage	---	---	100	nA	V_{GS} = 20V
	Gate-to-Source Reverse Leakage	---	---	-100		V_{GS} = -20V

动态电气特性在 T_J = 25°C时测得（除非另有规定）

Q_g	Total Gate Charge	---	200	300	nC	I_D = 168A V_{DS} = 30V V_{GS} = 10V⑤
Q_{gs}	Gate-to-Source Charge	---	37	---		
Q_{gd}	Gate-to-Drain Charge	---	60	---		
Q_{sync}	Total Gate Charge Sync. (Q_g - Q_{gd})	---	140	---		
$t_{d(on)}$	Turn-On Delay Time	---	14	---	ns	V_{DD} = 39V I_D = 168A R_G= 2.7Ω V_{GS} = 10V⑤
t_r	Rise Time	---	61	---		
$t_{d(off)}$	Turn-Off Delay Time	---	118	---		
t_f	Fall Time	---	69	---		
C_{iss}	Input Capacitance	---	8850	---	pF	V_{GS} = 0V V_{DS} = 50V f = 1.0MHz, See Fig. 5
C_{oss}	Output Capacitance	---	1007	---		
C_{rss}	Reverse Transfer Capacitance	---	525	---		
$C_{oss\ eff.(ER)}$	Effective Output Capacitance (Energy Related)	---	1460	---		V_{GS} = 0V, V_{DS} = 0V to 48V⑦
$C_{oss\ eff.(TR)}$	Effective Output Capacitance (Time Related)	---	1915	---		V_{GS} = 0V, V_{DS} = 0V to 48V⑥

二极管特性

	Parameter	Min.	Typ.	Max.	Units	Conditions
I_S	Continuous Source Current (Body Diode)	---	---	293①	A	MOSFET symbol showing the integral reverse p-n junction diode.
I_{SM}	Pulsed Source Current (Body Diode) ②	---	---	1172		
V_{SD}	Diode Forward Voltage	---	---	1.3	V	T_J = 25°C,I_S = 168A,V_{GS} = 0V ⑤
t_{rr}	Reverse Recovery Time	---	44	---	ns	T_J = 25°C V_{DD} = 51V
		---	48	---		T_J = 125°C I_F = 168A,
Q_{rr}	Reverse Recovery Charge	---	51	---	nC	T_J = 25°C di/dt = 100A/µs ⑤
		---	62	---		T_J = 125°C
I_{RRM}	Reverse Recovery Current	---	2.03	---	A	T_J = 25°C
t_{on}	Forward Turn-On Time	Intrinsic turn-on time is negligible (turn-on is dominated by L_S+L_D)				

注：

① 根据最大允许结温计算连续电流。键合线电流限制为240A。请注意，若引脚发热，某些引脚安装布置会引起的电流限制。

② 重复额定值；脉冲宽度受最高结温限制。

③ 受 T_{Jmax}限制，初始 T_J = 25°C、L = 0.021mH、R_G = 25Ω、I_{AS} = 168A、V_{GS}=10V。不建议在高于此值的情况运行器件。

④ I_{SD}≤ 168A, di/dt ≤ 1410A/µs, V_{DD}≤ $V_{(BR)DSS}$, T_J≤ 175°C.

⑤ 脉冲宽度≤ 400µs；占空比≤ 2%。

⑥ C_{oss} eff. (TR) 是一个固定电容值， 当 V_{DS} 从 0 上升至 80% V_{DSS}时，其充电时间与 C_{oss} 相同。

⑦ C_{oss} eff. (ER) 是一个固定电容值， 当 V_{DS} 从 0 上升至 80% V_{DSS}时，其产生与 C_{oss} 相同的热量。

⑧ 安装在 1 英寸方形PCB （FR-4 或 G-10 材料）上时。有关推荐的封装和焊接技术，请参阅应用注释 #AN-994

⑨ R_θ 在 T_J 约为 90°C 时测得。

⑩ $R_{\theta JC}$值标定于器件初始时刻

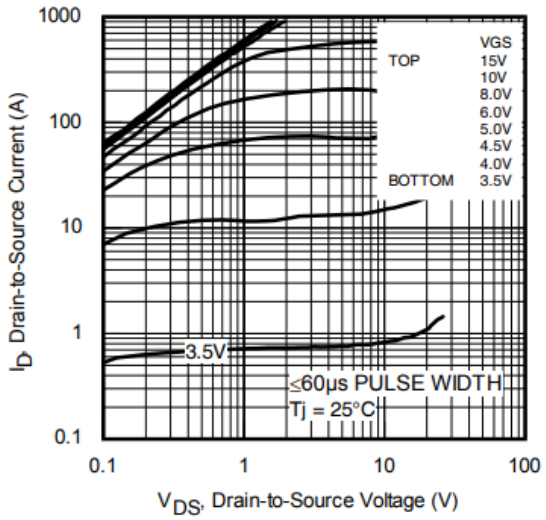

Fig. 1 Typical Output Characteristics

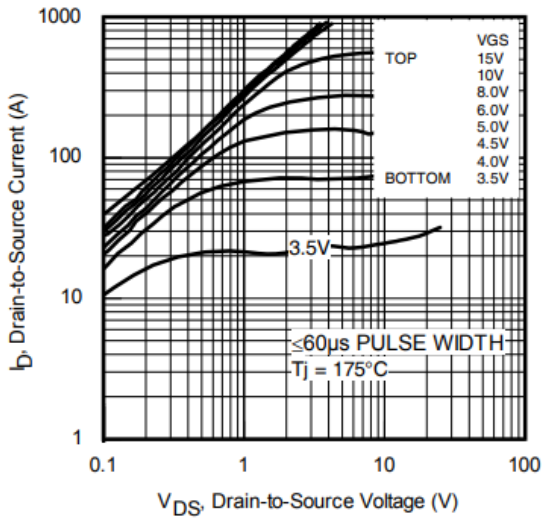

Fig. 2 Typical Output Characteristics

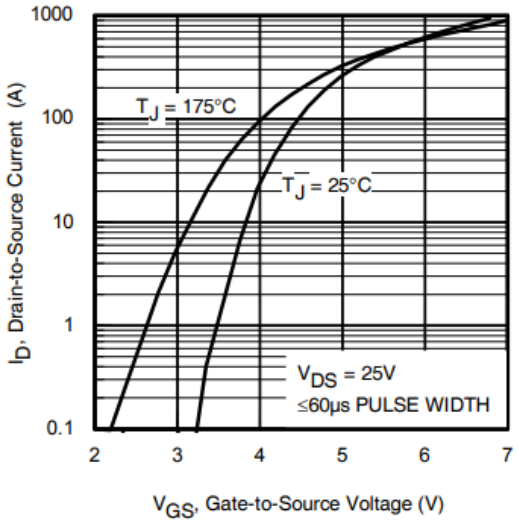

Fig. 3 Typical Transfer Characteristics

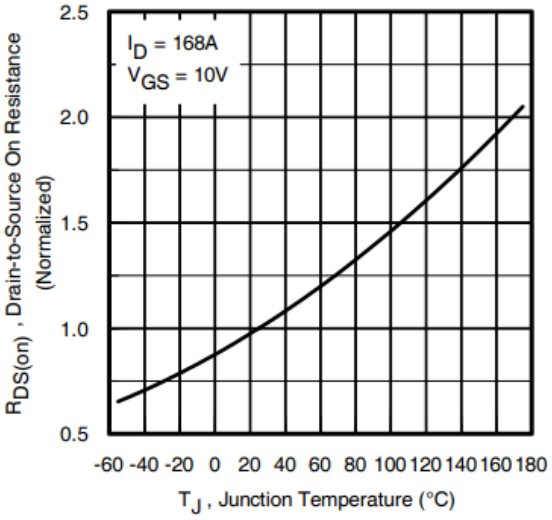

Fig. 4 Normalized On-Resistance vs. Temperature

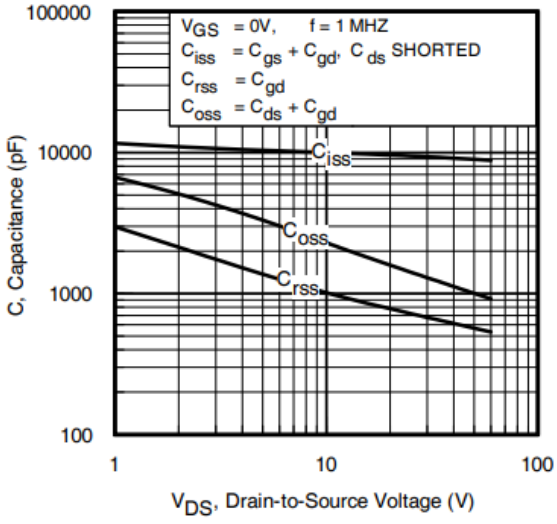

Fig 5. Typical Capacitance vs. Drain-to-Source Voltage

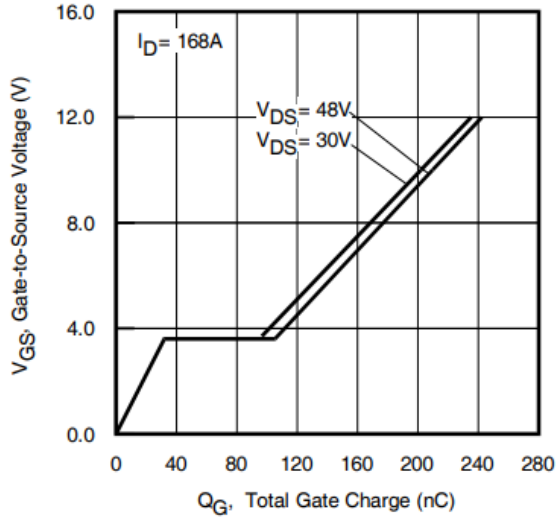

Fig 6. Typical Gate Charge vs. Gate-to-Source Voltage

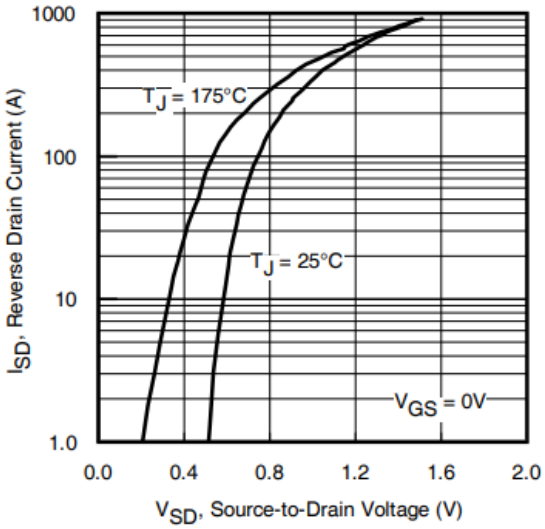

Fig. 7 Typical Source-to-Drain Diode

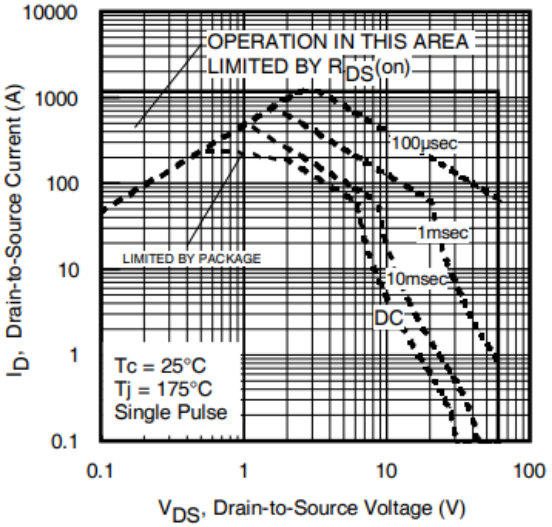

Fig 8. Maximum Safe Operating Area

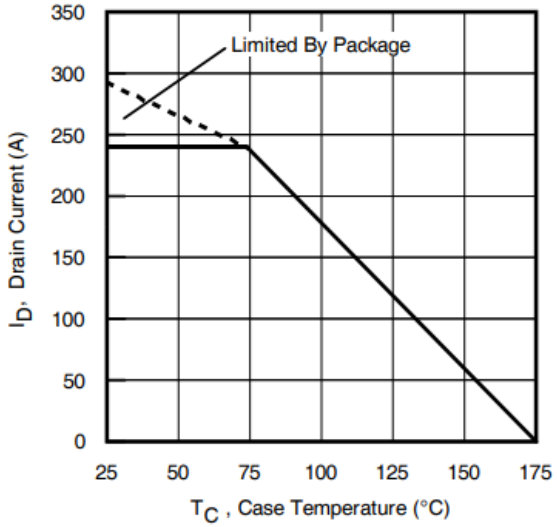

Fig 9. Maximum Drain Current vs. Case Temperature

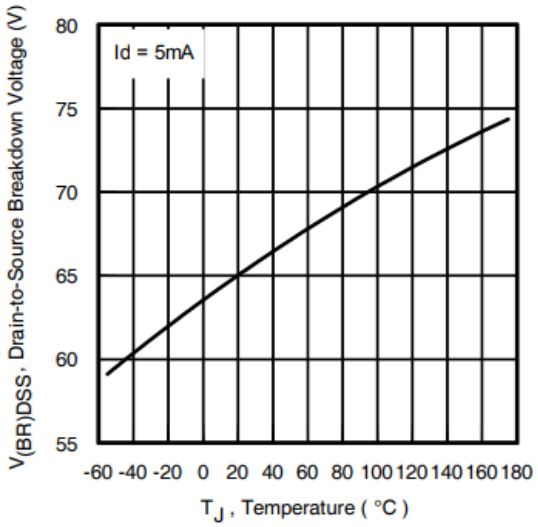

Fig 10. Drain-to-Source Breakdown Voltage

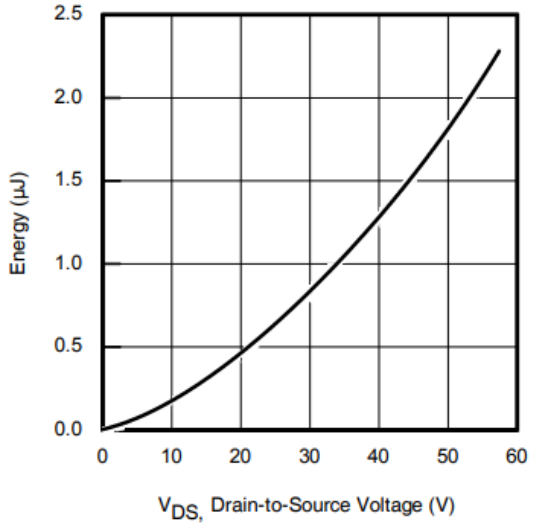

Fig 11. Typical Coss Stored Energy

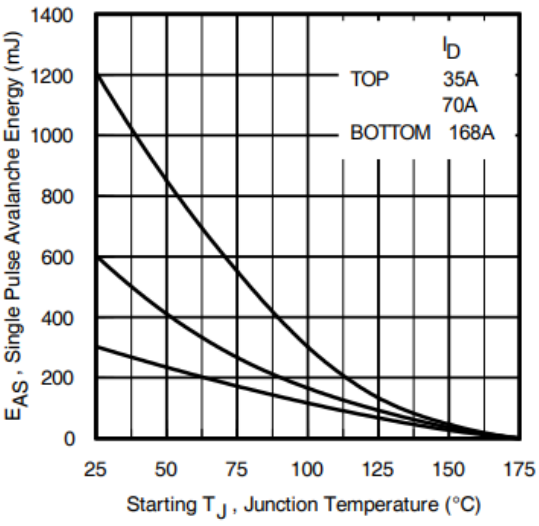

Fig 12. Maximum Avalanche Energy vs. Drain Current

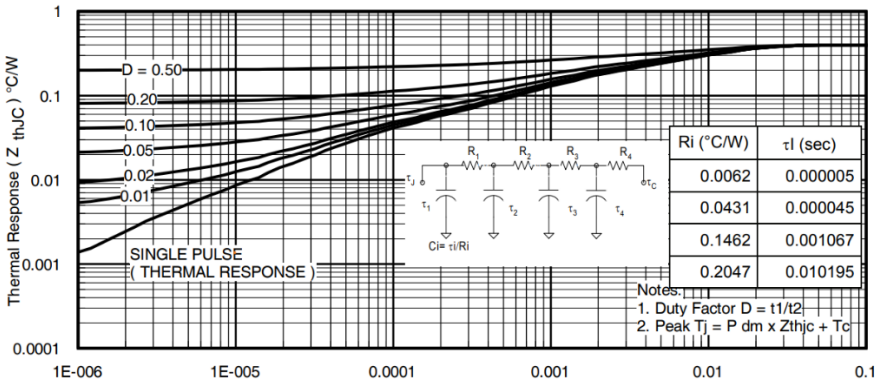

图 13.最大有效瞬态热阻，结到壳

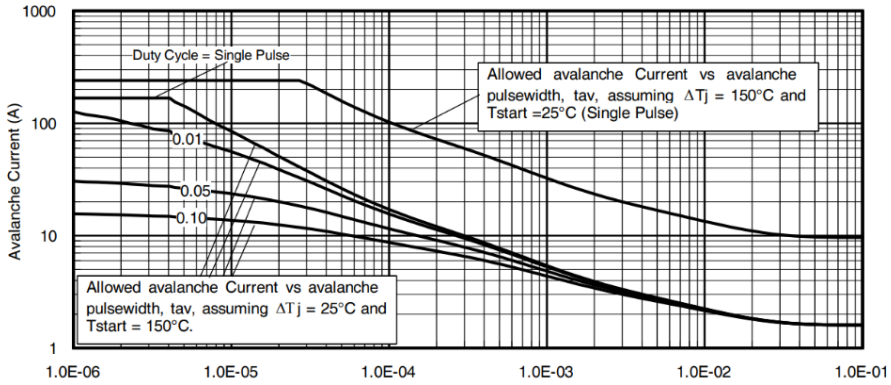

图 14.典型雪崩电流与脉冲宽度

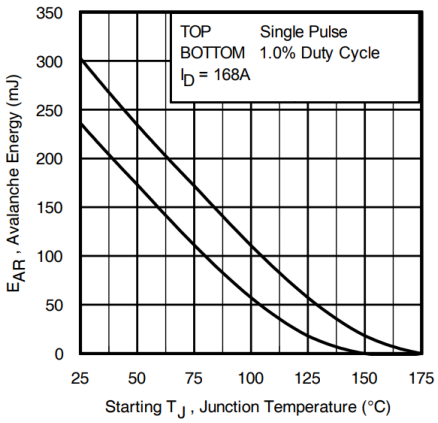

图 15.最大雪崩能量与温度的关系曲线

关于重复的雪崩曲线的注释，图 14、15：（有关更多信息，请参阅www.infineon.com 上的 AN-1005）

1. 雪崩失效假设：

   纯粹的热现象和失效发生在结温远超 T jmax的情况下。这对每种零件类型都是有效的。

2. 只要不超过 Tjmax，就可以在雪崩中安全运行。
3. 如下公式基于图 18a、18b 所示的电路和波形。
4. PD (ave) = 每个雪崩脉冲的平均功率耗散。
5. BV = 额定击穿电压（1.3 倍系数，考虑雪崩期间的电压增加）。
6. Iav = 可允许的雪崩电流。
7. ΔT = 可允许的结温上升，不得超过 T jmax （图 13、14中假设为 25°C）。

   t av =雪崩的平均时间。

   D = 雪崩占空比 = t av ·f

Z thJC (D, t av) = 瞬态热阻抗，见图 13)

$$P_{D\,(ave)} = 1/2\,(1.3 \cdot BV \cdot I_{av}) = \Delta T / Z_{thJC}\, I_{av} = 2\Delta T / [1.3 \cdot BV \cdot Z_{th}]$$

$$E_{AS\,(AR)} = P_{D\,(ave)} \cdot t_{av}$$

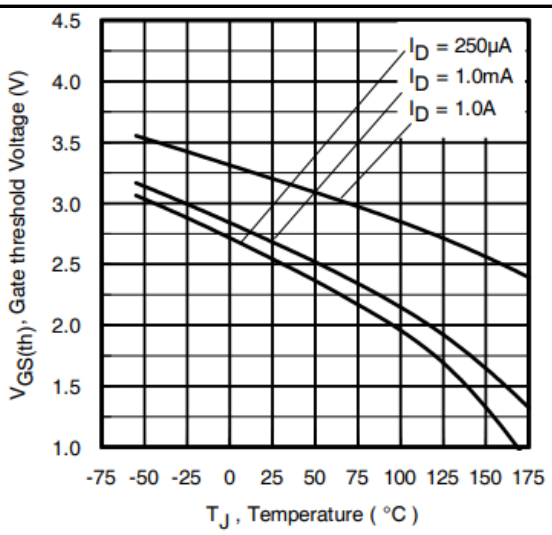

Fig 16. Threshold Voltage vs. Temperature

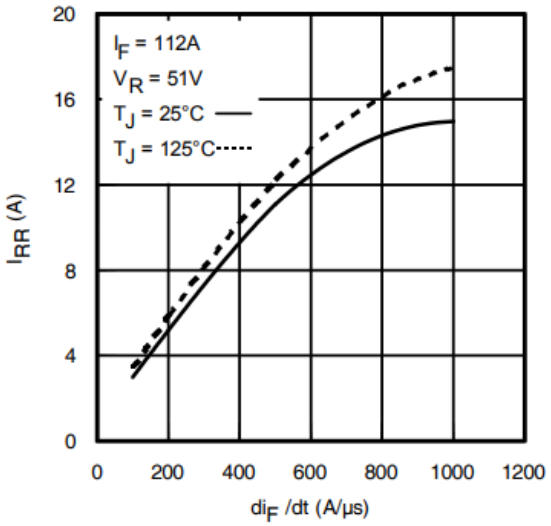

Fig. 17 - Typical Recovery Current vs. dif/dt

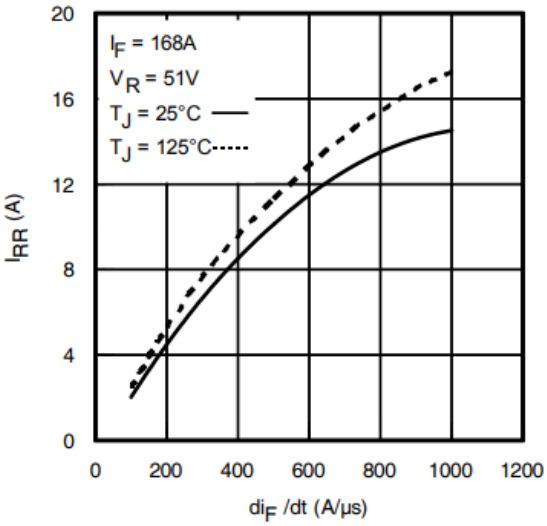

Fig. 18 - Typical Recovery Current vs. dif/dt

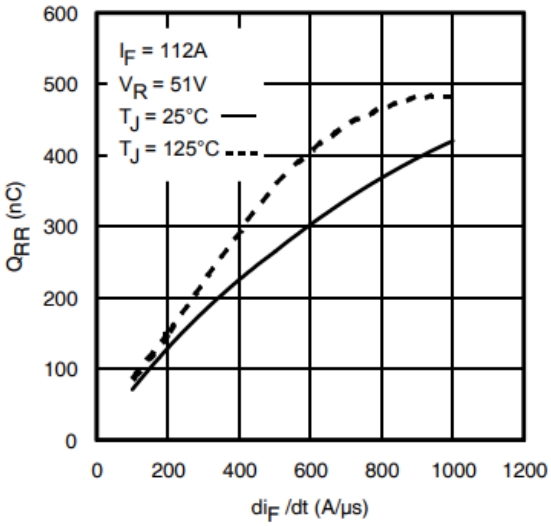

Fig. 19 - Typical Stored Charge vs. dif/dt

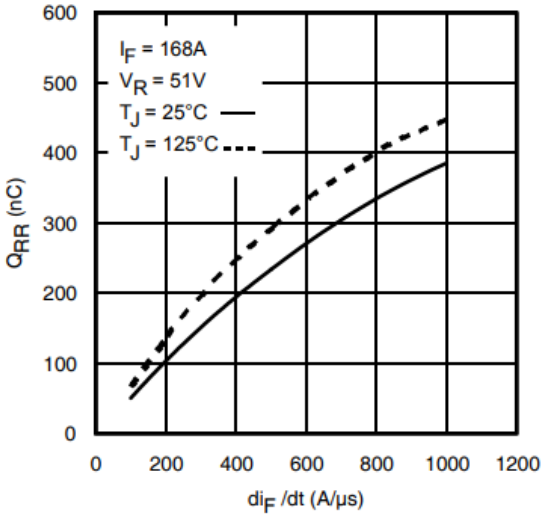

Fig. 20 - Typical Stored Charge vs. dif/dt

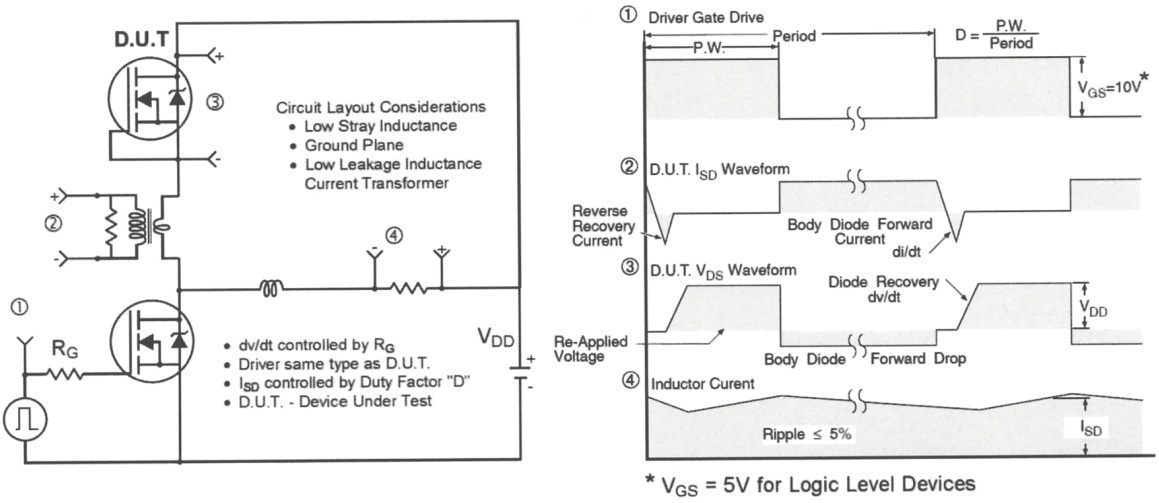

图 21. N 沟道 HEXFET® 功率 MOSFET 二极管峰值恢复 dv/dt 测试电路

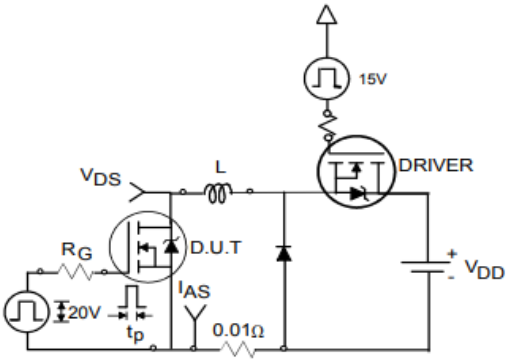

Fig 22a. Unclamped Inductive Test Circuit

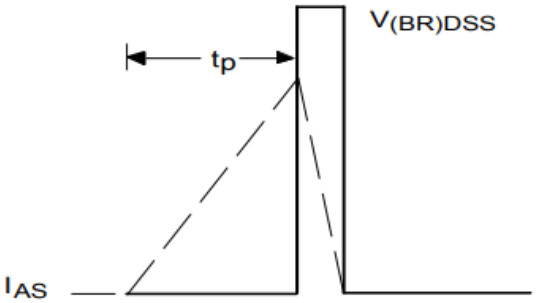

Fig 22b. Unclamped Inductive Waveforms

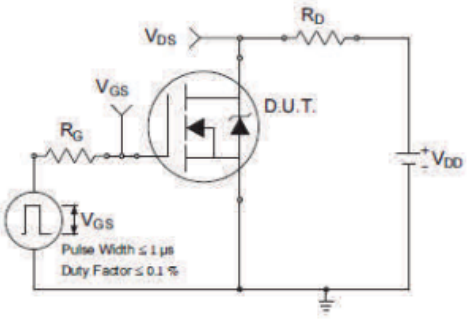

Fig 23a. Switching Time Test Circuit

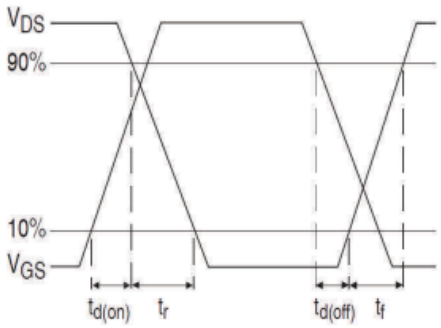

Fig 23b. Switching Time Waveforms

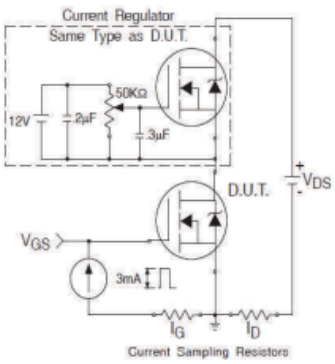

Fig 24a. Gate Charge Test Circuit

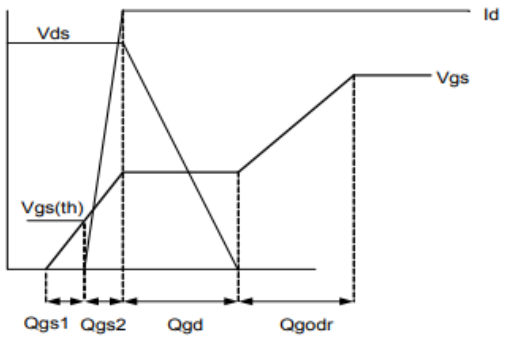

Fig 24b. Gate Charge Waveform

D²Pak-7 封装外形（尺寸以毫米（英寸）为单位）

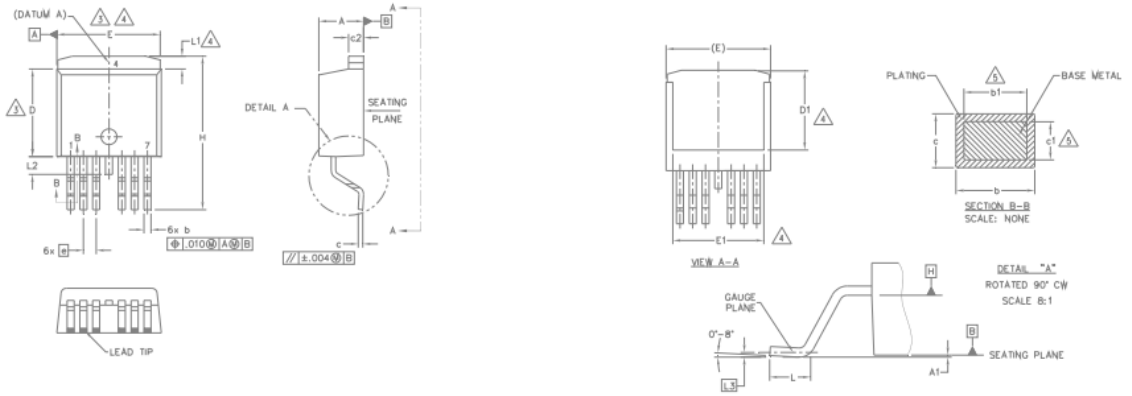

SYMBOL	DIMENSIONS				NOTES
	MILLIMETERS		INCHES		
	MIN.	MAX.	MIN.	MAX.	
A	4.06	4.83	.160	.190	
A1	–	0.254	–	.010	
b	0.51	0.99	.020	.036	
b1	0.51	0.89	.020	.032	5
c	0.38	0.74	.015	.029	
c1	0.38	0.58	.015	.023	5
c2	1.14	1.65	.045	.065	
D	8.38	9.65	.330	.380	3
D1	6.86	7.42	.270	.292	4
E	9.65	10.54	.380	.415	3,4
E1	6.22	8.48	.245	.334	4
e	1.27 BSC		.050 BSC		
H	14.61	15.88	.575	.625	
L	1.78	2.79	.070	.110	
L1	–	1.68	–	.066	4
L2	–	1.78	–	.070	
L3	0.25 BSC		.010 BSC		

NOTES:

1. DIMENSIONING AND TOLERANCING AS PER ASME Y14.5M–1994
2. DIMENSIONS ARE SHOWN IN MILLIMETERS [INCHES].
3. DIMENSION D & E DO NOT INCLUDE MOLD FLASH. MOLD FLASH SHALL NOT EXCEED 0.127 [.005"] PER SIDE. THESE DIMENSIONS ARE MEASURED AT THE OUTMOST EXTREMES OF THE PLASTIC BODY AT DATUM H.
4. THERMAL PAD CONTOUR OPTIONAL WITHIN DIMENSION E, L1, D1 & E1.
5. DIMENSION b1 AND c1 APPLY TO BASE METAL ONLY.
6. DATUM A & B TO BE DETERMINED AT DATUM PLANE H.
7. CONTROLLING DIMENSION: INCH.
8. OUTLINE CONFORMS TO JEDEC OUTLINE TO-263CB. EXCEPT FOR DIMS. E, E1 & D1.

D²Pak-7零件信息标识

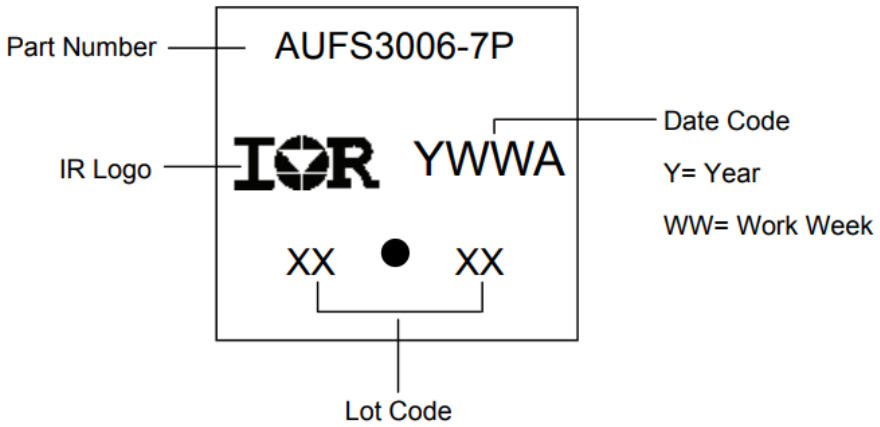

Note: For the most current drawing please refer to IR website at http://www.irf.com/package/

D² Pak - 7 引脚盘带包装

NOTES, TAPE & REEL, LABELLING:

1. TAPE AND REEL.
   - 1.1 REEL SIZE 13 INCH DIAMETER.
   - 1.2 EACH REEL CONTAINING 800 DEVICES.
   - 1.3 THERE SHALL BE A MINIMUM OF 42 SEALED POCKETS CONTAINED IN THE LEADER AND A MINIMUM OF 15 SEALED POCKETS IN THE TRAILER.
   - 1.4 PEEL STRENGTH MUST CONFORM TO THE SPEC. NO. 71-9667.
   - 1.5 PART ORIENTATION SHALL BE AS SHOWN BELOW.
   - 1.6 REEL MAY CONTAIN A MAXIMUM OF TWO UNIQUE LOT CODE/DATE CODE COMBINATIONS. REWORKED REELS MAY CONTAIN A MAXIMUM OF THREE UNIQUE LOT CODE/DATE CODE COMBINATIONS. HOWEVER, THE LOT CODES AND DATE CODES WITH THEIR RESPECTIVE QUANTITIES SHALL APPEAR ON THE BAR CODE LABEL FOR THE AFFECTED REEL.

2. LABELLING (REEL AND SHIPPING BAG).
   - 2.1 CUST. PART NUMBER (BAR CODE): IRFXXXXSTRL-7P
   - 2.2 CUST. PART NUMBER (TEXT CODE): IRFXXXXSTRL-7P
   - 2.3 I.R. PART NUMBER: IRFXXXXSTRL-7P
   - 2.4 QUANTITY:
   - 2.5 VENDOR CODE: IR
   - 2.6 LOT CODE:
   - 2.7 DATE CODE:

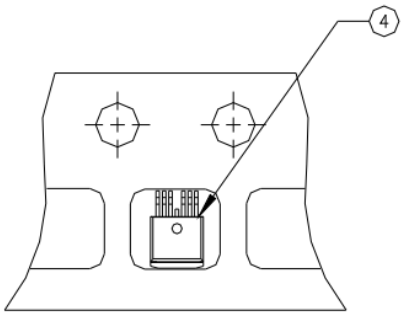

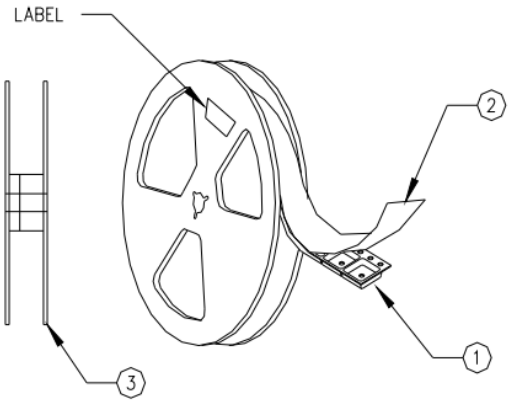

Note: For the most current drawing please refer to IR website at http://www.irf.com/package/

Qualification Information

Qualification Level		Automotive (per AEC-Q101)	
		Comments: This part number(s) passed Automotive qualification. Infineon's Industrial and Consumer qualification level is granted by extension of the higher Automotive level.	
Moisture Sensitivity Level		D^2-Pak 7 Pin	MSL1
ESD	Machine Model	Class M4 (+/- 800V)† AEC-Q101-002	
	Human Body Model	Class H3A (+/- 6000V)† AEC-Q101-001	
	Charged Device Model	Class C5 (+/- 2000V)† AEC-Q101-005	
RoHS Compliant		Yes	

† 最高通过电压。

修订记录

Date	Comments
12/2/2015	• Updated datasheet with corporate template • Corrected ordering table on page 1.

Published by
Infineon Technologies AG 81726
München, Germany
© Infineon Technologies AG 2015
All Rights Reserved.

IMPORTANT NOTICE

The information given in this document shall in no event be regarded as a guarantee of conditions or characteristics ("Beschaffenheitsgarantie"). With respect to any examples, hints or any typical values stated herein and/or any information regarding the application of the product, Infineon Technologies hereby disclaims any and all warranties and liabilities of any kind, including without limitation warranties of non-infringement of intellectual property rights of any third party.

In addition, any information given in this document is subject to customer's compliance with its obligations stated in this document and any applicable legal requirements, norms and standards concerning customer's products and any use of the product of Infineon Technologies in customer's applications.

The data contained in this document is exclusively intended for technically trained staff. It is the responsibility of customer's technical departments to evaluate the suitability of the product for the intended application and the completeness of the product information given in this document with respect to such application.

For further information on the product, technology, delivery terms and conditions and prices please contact your nearest Infineon Technologies office (www.infineon.com).

WARNINGS

Due to technical requirements products may contain dangerous substances. For information on the types in question please contact your nearest Infineon Technologies office.

Except as otherwise explicitly approved by Infineon Technologies in a written document signed by authorized representatives of Infineon Technologies, Infineon Technologies' products may not be used in any applications where a failure of the product or any consequences of the use thereof can reasonably be expected to result in personal injury.

免责声明

请注意，本文件的原文使用英文撰写，为方便客户浏览英飞凌提供了中文译文。该中文译文仅供参考，并不可作为任何论点之依据。
由于翻译过程中可能使用了自动化程序，以及语言翻译和转换过程中的差异，最后的中文译文与最新的英文版本原文含义可能存在不尽相同之处。
因此，我们同时提供该中文译文版本的最新英文原文供您阅读，请参见 http://www.infineon.com
英文原文和中文译文版本之间若存有任何歧异，以最新的英文版本为准，并且仅认可英文版本为正式文件。
您如果使用本文件，即表示您同意并理解上述说明。英飞凌不对因翻译过程中可能存在的任何不完整或不准确信息而产生的任何直接或间接损失或损害负责。英飞凌不承担中文译文版本的完整性和准确性责任。如果您不同意上述说明，请不要使用本文件。

Trademarks
All referenced product or service names and trademarks are the property of their respective owners.

版本 **2025-10-30**

Infineon Technologies AG 出版，
德国 **Neubiberg 85579**

版权 © **2025 Infineon Technologies AG** 及其关联公司。
保留所有权利。

Do you have a question about this document?

Email:

erratum@infineon.com

重要通知

Infineon Technologies AG 及其关联公司（以下简称 "英飞凌"）销售或提供和交付的产品（可能也包括样品，且可能由硬件或软件或两者组成）（以下简称 "产品"），应遵守客户与英飞凌签订的框架供应合同或其他书面协议的条款和条件，如无上述合同或其他书面协议，则应遵守适用的英飞凌销售条件。只有在英飞凌明确书面同意的情况下，客户的一般条款和条件或对适用的英飞凌销售条件的偏离才对英飞凌具有约束力。

为避免疑义，英飞凌不承担不侵犯第三方权利的所有保证和默示保证，例如对特定用途/目的的适用性或适销性的保证。

英飞凌对与样品、应用或客户对任何产品的具体使用有关的任何信息或本文档中给出的任何示例或典型值概不负责。

本文件中包含的数据仅供具有技术资格和技能的客户代表使用。客户有责任评估产品对预期应用和客户特定用途的适用性，并在预期应用和客户特定用途中验证本文件中包含的所有相关技术数据。客户有责任正确设计、编程和测试预期应用的功能性和安全性，并遵守与其使用相关的法律要求。

除非英飞凌另行明确批准，否则产品不得用于任何因产品故障或使用产品的任何后果可合理预期会导致人身伤害的应用。但是，上述规定并不妨碍客户在英飞凌明确设计和销售的使用领域中使用任何产品，但是客户对应用负有全部责任。

英飞凌明确保留根据适用法律，如《德国版权法》（UrhG）第 44b 条，将其内容用于商业资料和数据探勘（TDM）的权利。

如果产品包含安全功能：
由于任何计算设备都不可能绝对安全，尽管产品采取了安全措施，但英飞凌不保证产品不会被入侵、数据不会被盗或遗失，或不会发生其他漏洞（以下简称"安全漏洞"），英飞凌对任何安全漏洞不承担任何责任。

如果本文档包含或引用软件：
根据美国、德国和世界其他国家的知识产权法律和条约，该软件归英飞凌所有。英飞凌保留所有权利。因此，您只能按照软件附带的软件授权协议的规定使用本软件。

如果没有适用的软件授权协议，英飞凌特此授予您个人的、非排他性的、不可转让的软件知识产权授权（无权转授权）：(a) 对于以源代码形式提供的软件，仅在贵组织内部修改和复制该软件用于英飞凌硬件产品；及 (b) 对于以二进制代码(binary code)形式对外向终端用户分发该软件，仅得用于英飞凌硬件产品。禁止对本软件进行任何其他使用、复制、修改、翻译或编译。有关产品、技术、交货条款和条件以及价格的详细信息，请联系离您最近的英飞凌办公室或访问 **https://www.infineon.com**。