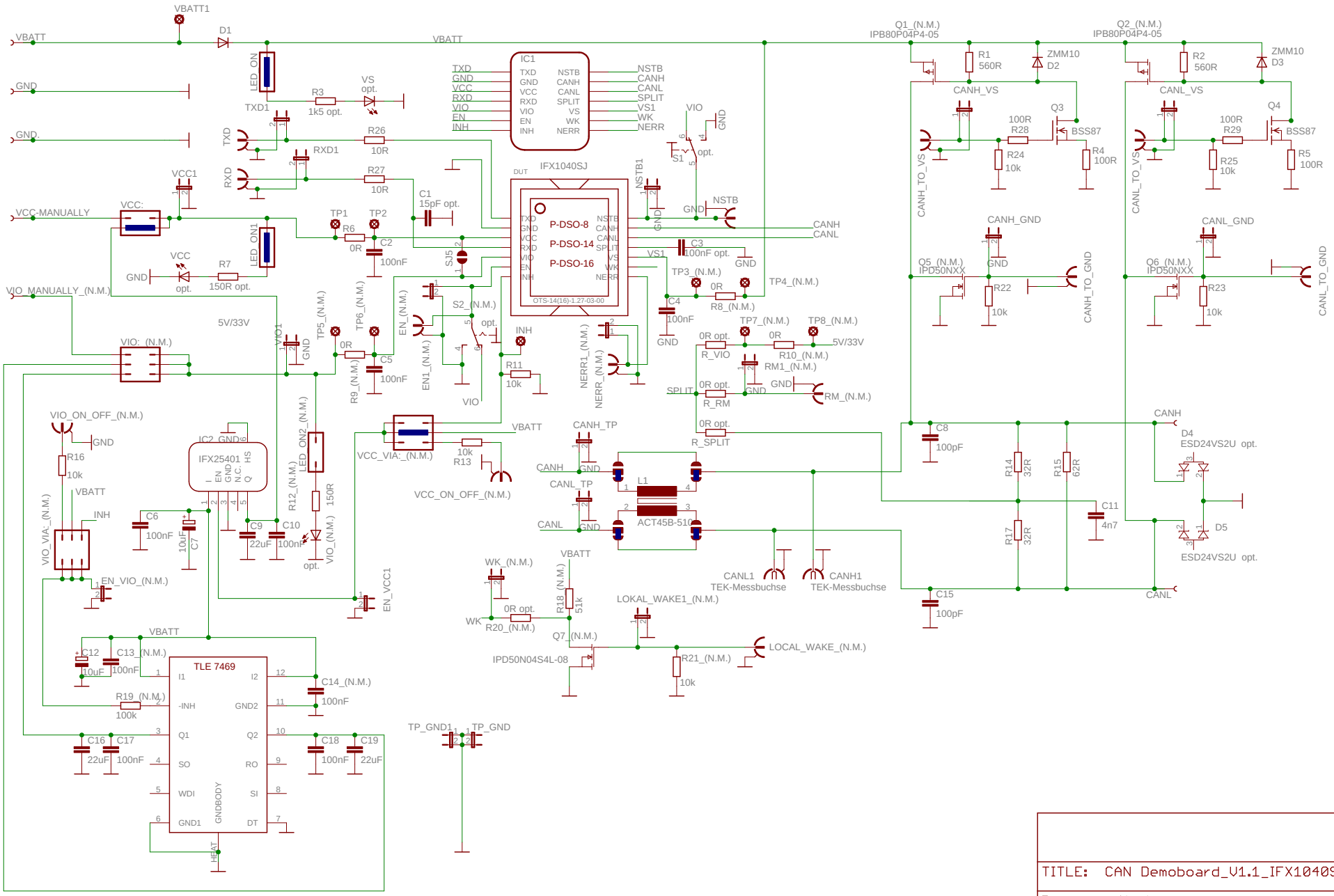

TITLE: CAN Demoboard_V1.1_IFX1040SJ	
Document Number:	REV:
Date: 30.01.2014 15:14:33	Sheet: 1/1

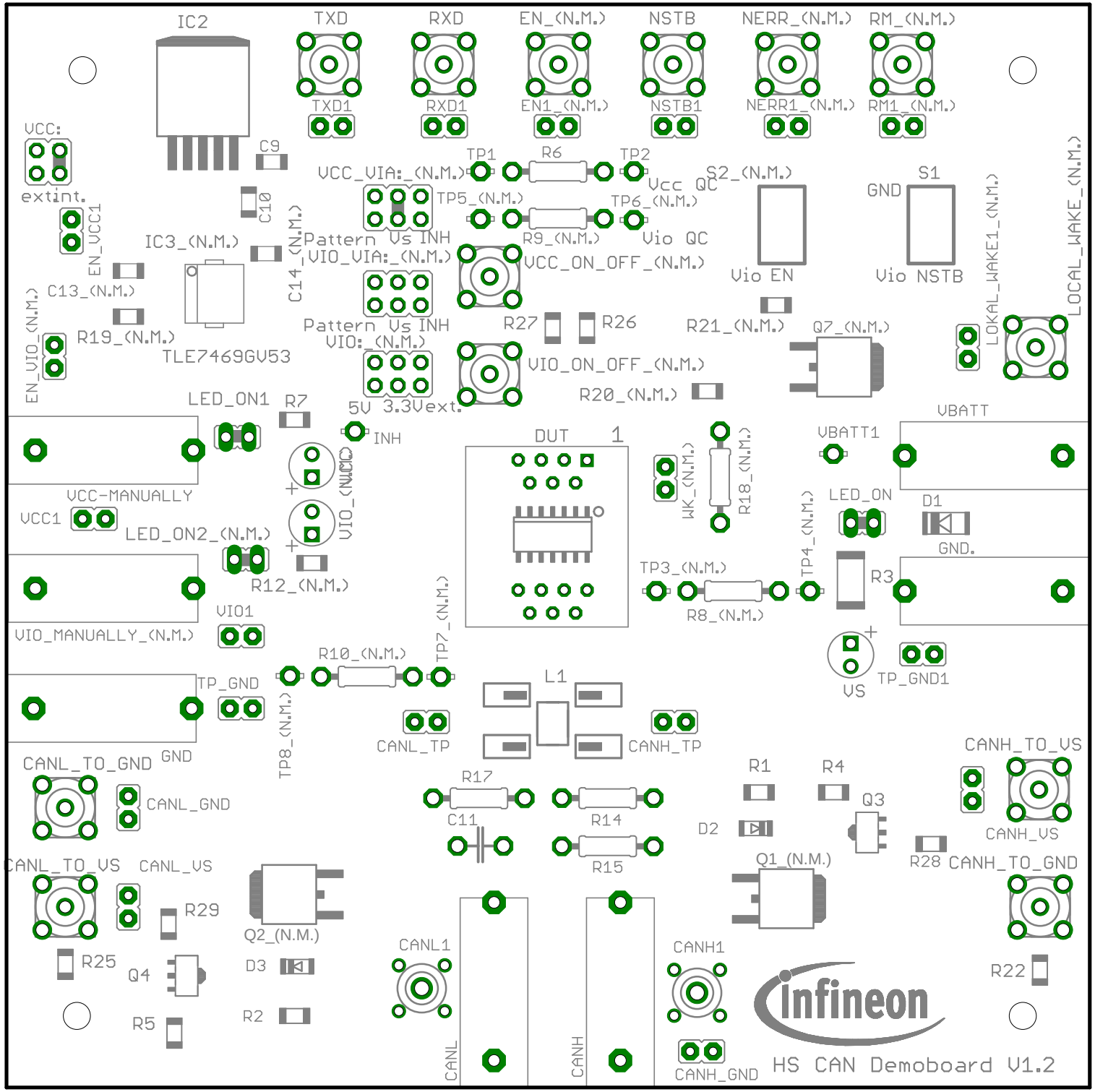
IC2
TXD
RXD
EN_(N.M.)
NSTB
NERR_(N.M.)
RM_(N.M.)
TXD1
RXD1
EN1_(N.M.)
NSTB1
NERR1_(N.M.)
RM1_(N.M.)
VCC:
extint.
C9
C10
TP1
R6
TP2
VCC_VIA:_(N.M.)
Vcc QC
S2_(N.M.)
S1
GND
TP5_(N.M.)
TP6_(N.M.)
EN_VCC1
IC3_(N.M.)
C14_(N.M.)
Pattern Vs INH
VIO_VIA:_(N.M.)
R9_(N.M.)
Vio QC
VCC_ON_OFF_(N.M.)
Vio EN
Vio NSTB
LOKAL_WAKE1_(N.M.)
LOCAL_WAKE_(N.M.)
C13_(N.M.)
R19_(N.M.)
TLE7469GV53
Pattern Vs INH
VIO:_(N.M.)
R27
R26
R21_(N.M.)
Q7_(N.M.)
EN_VIO_(N.M.)
VIO_ON_OFF_(N.M.)
R20_(N.M.)
LED_ON1
R7
5V
3.3Vext.
INH
DUT
1
VBATT
VBATT1
WK_(N.M.)
R18_(N.M.)
VCC-MANUALLY
VCC1
LED_ON2_(N.M.)
VIO_(N.M.)
LED_ON
D1
GND.
TP4_(N.M.)
R12_(N.M.)
TP3_(N.M.)
R3
R8_(N.M.)
VIO1
VIO_MANUALLY_(N.M.)
TP7_(N.M.)
R10_(N.M.)
VS
TP_GND1
TP_GND
L1
TP8_(N.M.)
CANL_TP
CANH_TP
GND
CANH_TO_VS
CANL_TO_GND
CANL_GND
R17
R1
R4
Q3
C11
R14
D2
CANH_VS
R28
CANH_TO_GND
R15
Q1_(N.M.)
CANL_TO_VS
CANL_VS
R29
Q2_(N.M.)
CANL1
CANH1
R25
Q4
D3
R22
R5
R2
CANL
CANH
CANH_GND
HS CAN Demoboard V1.2

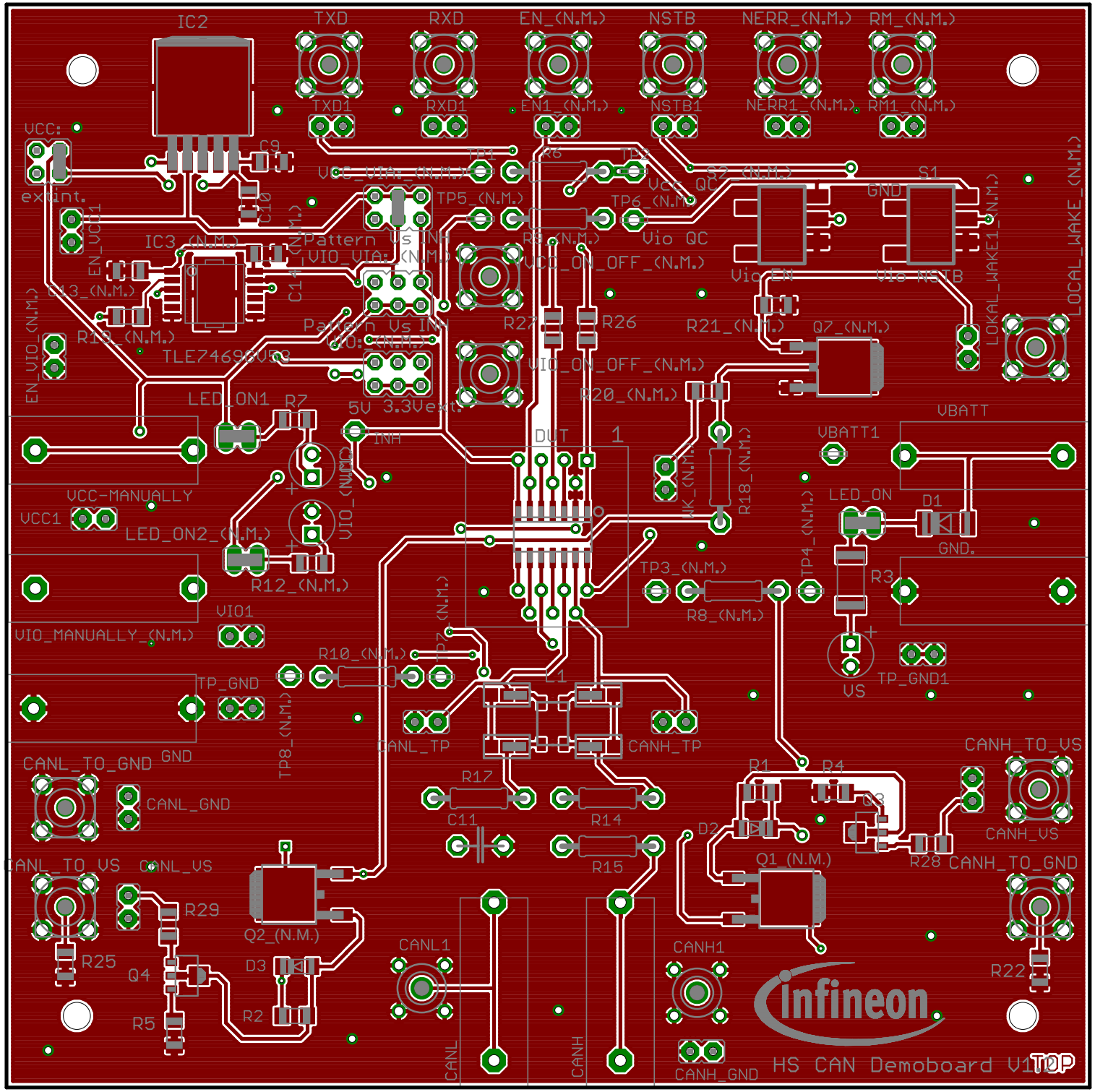
IC2
TXD
RXD
EN_(N.M.)
NSTB
NERR_(N.M.)
RM_(N.M.)
TXD1
RXD1
EN1_(N.M.)
NSTB1
NERR1_(N.M.)
RM1_(N.M.)
VCC:
C9
C10
ext.int.
EN_VCC1
IC3_(N.M.)
C13_(N.M.)
EN_VIO_(N.M.)
R10_(N.M.)
TLE7469GVB3
LED_ON1
R7
5V
3.3Vext.
INH
VIO_(N.M.)
VCC-MANUALLY
VCC1
LED_ON2_(N.M.)
R12_(N.M.)
VIO1
VIO_MANUALLY_(N.M.)
TP_GND
GND
CANL_TO_GND
CANL_GND
CANL_TO_VS
CANL_VS
R29
R25
Q4
R5
Q2_(N.M.)
D3
R2
TP8_(N.M.)
R10_(N.M.)
TP7_(N.M.)
CANL_TP
CANH_TP
R17
C11
R14
R15
CANL1
CANL
CANH
CANH1
CANH_GND
DUT
1
R26
R27
R20_(N.M.)
R21_(N.M.)
Q7_(N.M.)
R18_(N.M.)
TP3_(N.M.)
R8_(N.M.)
TP4_(N.M.)
VBATT1
VBATT
LED_ON
D1
GND.
R3
VS
TP_GND1
R1
R4
Q3
D2
Q1_(N.M.)
R28
CANH_TO_VS
CANH_VS
CANH_TO_GND
R22
S1
S2_(N.M.)
GND
Vio QC
Vio EN
Vio NSTB
LOKAL_WAKE1_(N.M.)
LOCAL_WAKE_(N.M.)
infineon
HS CAN Demoboard V1.2
TOP

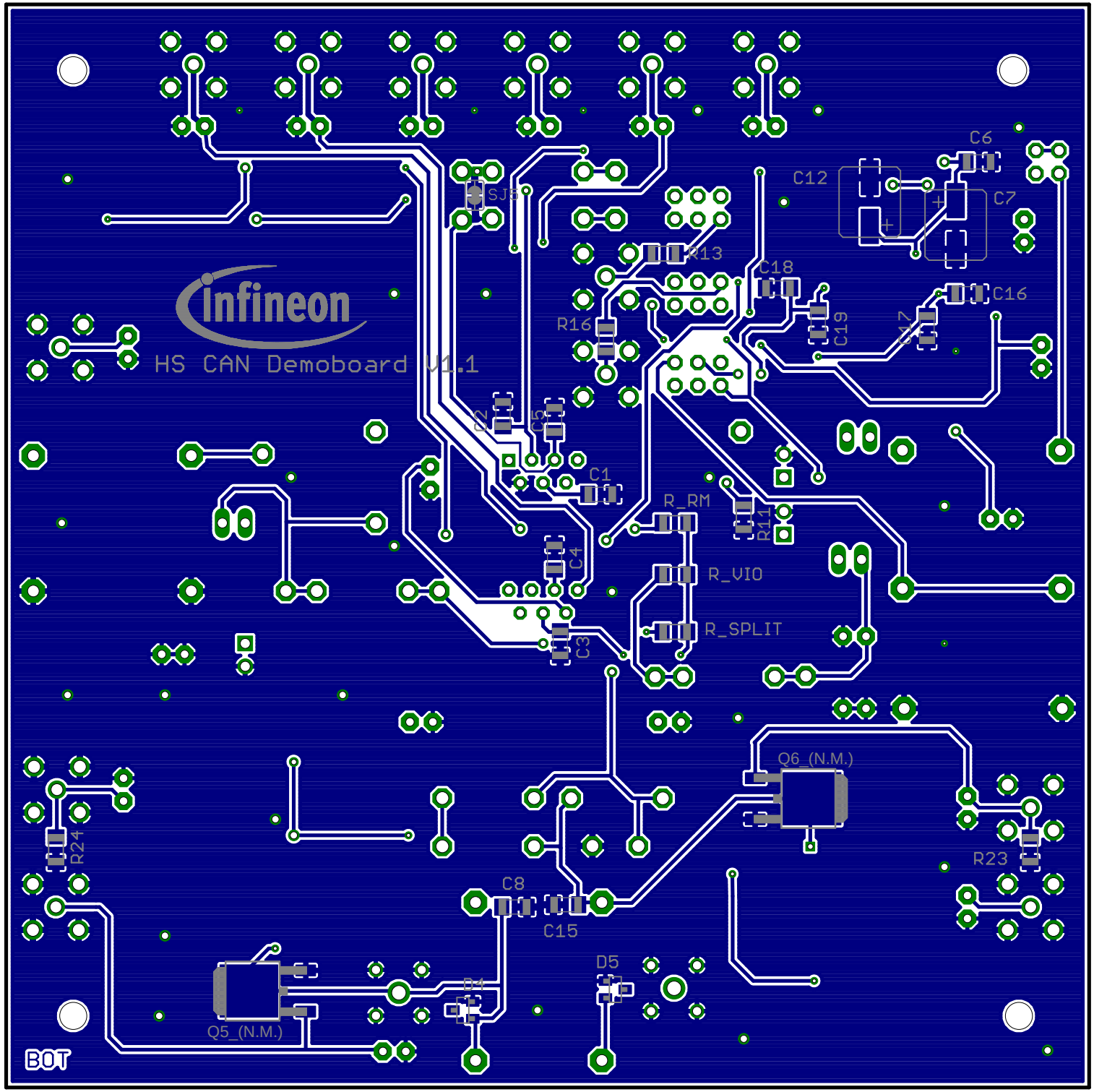
HS CAN Demoboard V1.1
SJ8
R13
C18
C12
C6
C7
C16
C19
C17
R16
C2
C5
C1
R_RM
R11
C4
R_VIO
R_SPLIT
C3
Q6_(N.M.)
R24
R23
C8
C15
D5
D4
Q5_(N.M.)
BOT

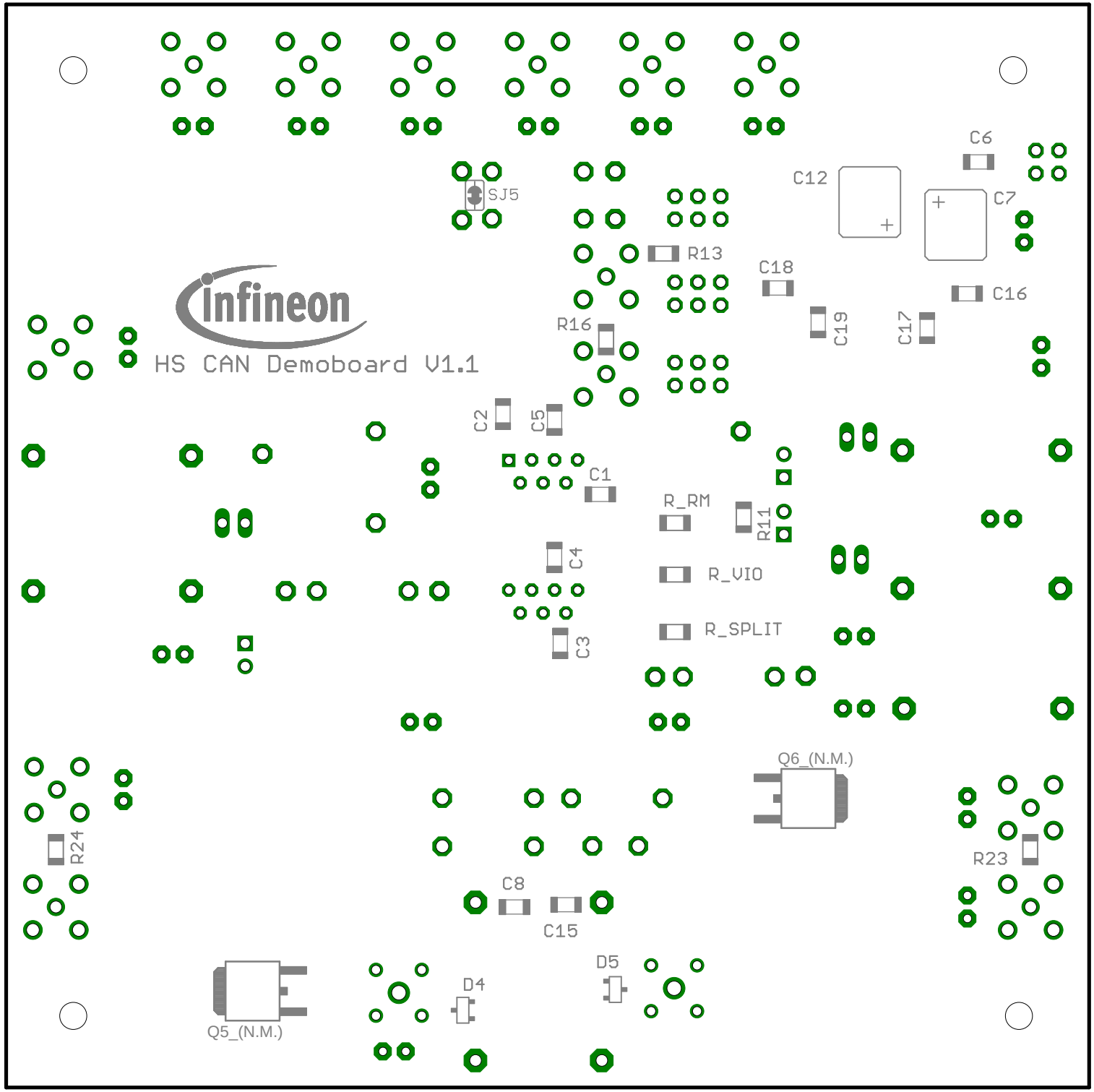
HS CAN Demoboard V1.1
SJ5
C6
C12
C7
R13
C18
C16
C19
C17
R16
C2
C5
C1
R_RM
R11
C4
R_VIO
R_SPLIT
C3
Q6_(N.M.)
R24
R23
C8
C15
D5
D4
Q5_(N.M.)